F0000.E000

Type 2 HZP

Standard

Gußabmessungen / Casting tolerance +/- 3mm

Techn. Änderungen vorbehalten / Subject to techn. alterations

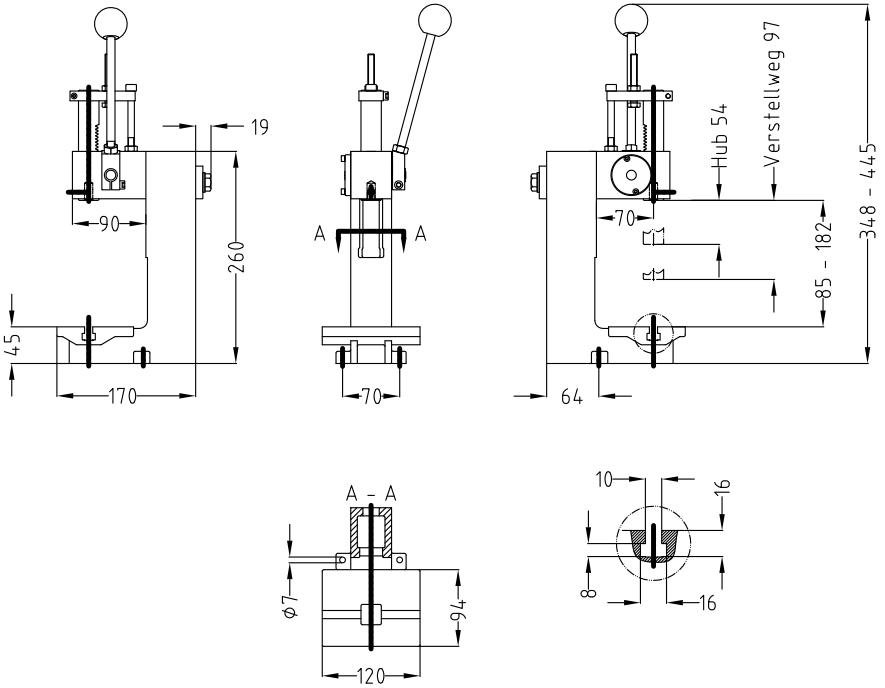

F0000.E200

Type 2 HZP

Führungseinheit / Press unit - Standard

Gußabmessungen / Casting tolerance +/- 3mm

Techn. Änderungen vorbehalten / Subject to techn. alterations

