(주)멀티스 하이드로

제품문의
전화: 02-864-2591
팩스: 02-864-2594
이메일: multishydro@hanmail.net

Cartridge Dry-Running Seal for Mixers

CDR series



* Standard sizes	25mm to 100mm
* Max. Pressure	225psi(10 kg/cm²)
* Max. Temperature	120°C
* Max. Speed	2 m/sec

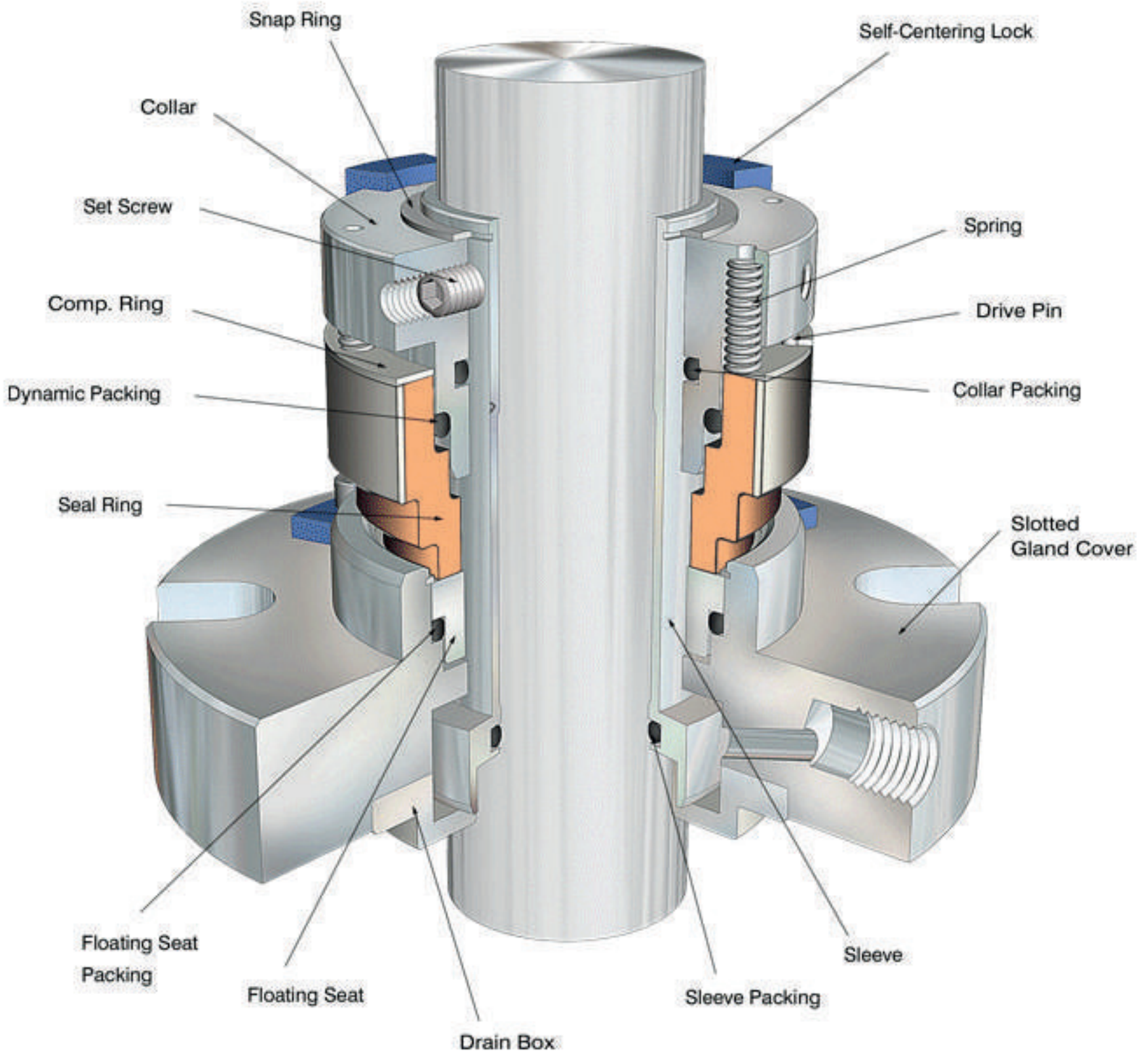

AVAILABLE MATERIALS

MATERIALS	DYNAMIC PACKING		SEAL RING / FLOATING SEAT
316 Stainless Steel	Elastomers	Kalrez	Silicon Carbide
Carpenter 20	Viton	Neoprene	Tungsten Carbide
Hastelloy B or C	Buna N		T. C. Coating
Monel	Ethylene Propylene	PTFE	Ceramic Coating
Titanium	Rubber(EPDM)	FEP Encapsulated	Carbon
Nickel			

본 자료는 멀티스 하이드로의 자산으로서 전체 또는 일부를 복사하여 사용할수 없으며 멀티스 하이드로의 승인 없이 임의 복사 또는 본래의 목적과 다르게 사용시 법의 제측을 받게 됩니다.