SHINEUI 신의엔텍(주) ShinEui Entec co.,Ltd.
주소 : 인천광역시 부평구 청천동 440-17 번지
전화 : 82-32-503-3796
팩스 : 82-32-504-0261

Flow Switch

(SFS 15A, 20A)

제품 사양서





제품 특징

- 고유량을 검출하는데 적합.
- 유체에 포함된 작은 이물질에 영향을 받지 않음.
- 밸브와 연결 구조를 다양하게 보유함.

목 차

제품 적용 1
제품 특징 1
제품 사양 ..... 1~2
제품 도면 2

제품 적용

유체의 흐름을 측정하는 모든 곳에 사용이 가능하다.
가스보일러/순간온수기 유량을 측정하는데 사용한다.

제품 사양

유량 동작점(ℓ /min)	: ON	2.5 ± 0.5
(고객의 요청에 따라 변경가능)	: OFF	2.0 ± 0.5
설치 방향	: Vertical and Horizontal	
허용 주위 온도	: 0 ~ 60℃	
허용 유체 온도	: 0 ~ 60℃(유체가 얼지 않을 것)	
구성 재료	: Body	Brass
	Magnet	Sr – Fe
	O-ring	Silicone
	MG Plate	SUS316

SPECIFICATIONS

허용 압력		: 0.2 ~ 10 kgf/cm^2
전기적 특성	: 공급전원	: DC350V, AC300V
	사용전류	: DC 0.7A, AC 0.5A
	사용전력	: DC 50W, AC 70W
	포기접촉저항	: less than 100 mΩ (included resistance)
내수압 특성		: 출구측을 막고 입구측에 수압 17.5 kgf/cm^{2}를 1 분간 가했을 때 누수 및 변형 파손이 없음
내전압 특성		: 1500VAC 전압을 1 분간, 1800VAC 전압을 1 초간 인가시 견딤. (전류 3mA 이하)
절연저항특성		: 500VDC 를 충전부와 비충전부 간에 인가시 100MΩ 이상

DIMENSIONS

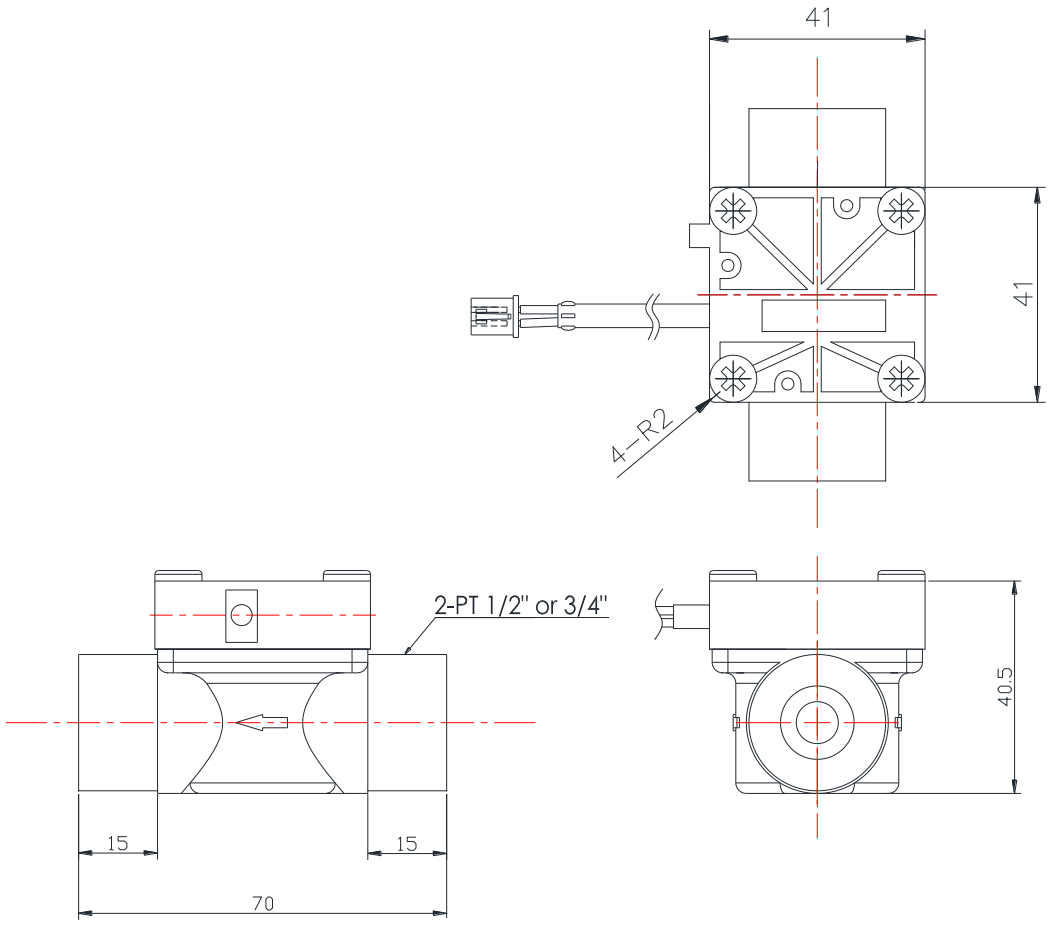

Fig 1. Flow switch

The specifications and dimensions can be changed without warning