SHINEUI 신의엔텍(주) ShinEui Entec co.,Ltd.
주소 : 인천광역시 부평구 청천동 440-17 번지
전화 : 82-32-503-3796
팩스 : 82-32-504-0261

압력센서
(SWPSS 04B)

PRODUCT SPECIFICATION SHEET

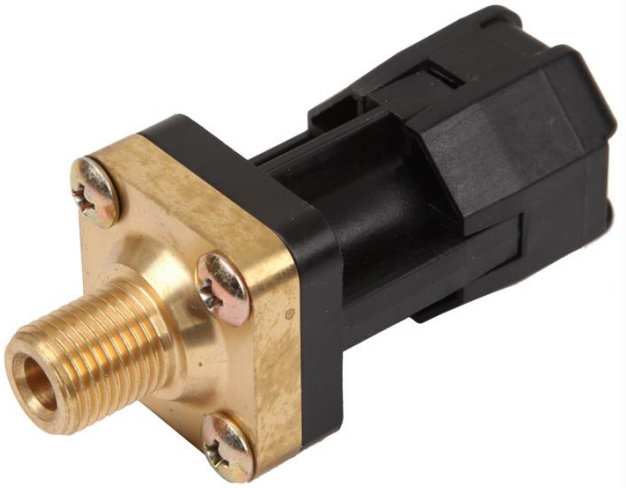

제품 특징

- 선형성 출력(V)
- 무접점
- 내구성 우수

목 차

제품 특징 1
제품 적용 1
제품 사양 ..... 1~2
제품 도면 3

제품 적용

배관내의 수압측정, 가정용 가스 보일러의 난방배관 압력측정, 기타 수압을 측정한다

제품 사양

사용 유체	Air, water, GAS
셋팅 범위	0 ~ 4 bar(This can be changed by an orderer)
최대 허용 압력	10 bar
구성재료	- Body : Brass - Cover : PA66(GF 30%) - Diaphragm : EPDM
사용온도	- 허용 주위 온도: 0 ℃ ~ 85 ℃ - 허용 유체 온도: 0 ℃ ~ 85 ℃(유체가 얼지 않을것) - 보관 온도: -30 ℃ ~ 80 ℃ - 파열 온도 : 95 ℃
입력전압/출력전압	- Power supply : DC 5V - Output : 0.5V ~ 4.5V
소비 전류	Less than 15mA

압력연결	PF 1/4”or Plug connector (Refer to Dimension)
회로연결	YEONHO, SMH250-03
무게	42g
설치 방향	Free
보호등급	IP54
정밀도	±3.0(% F.S) (히스테리시스 값 포함)
내구성	On / Off : 5 Sec – 100,000 Cycle

출력 그래프

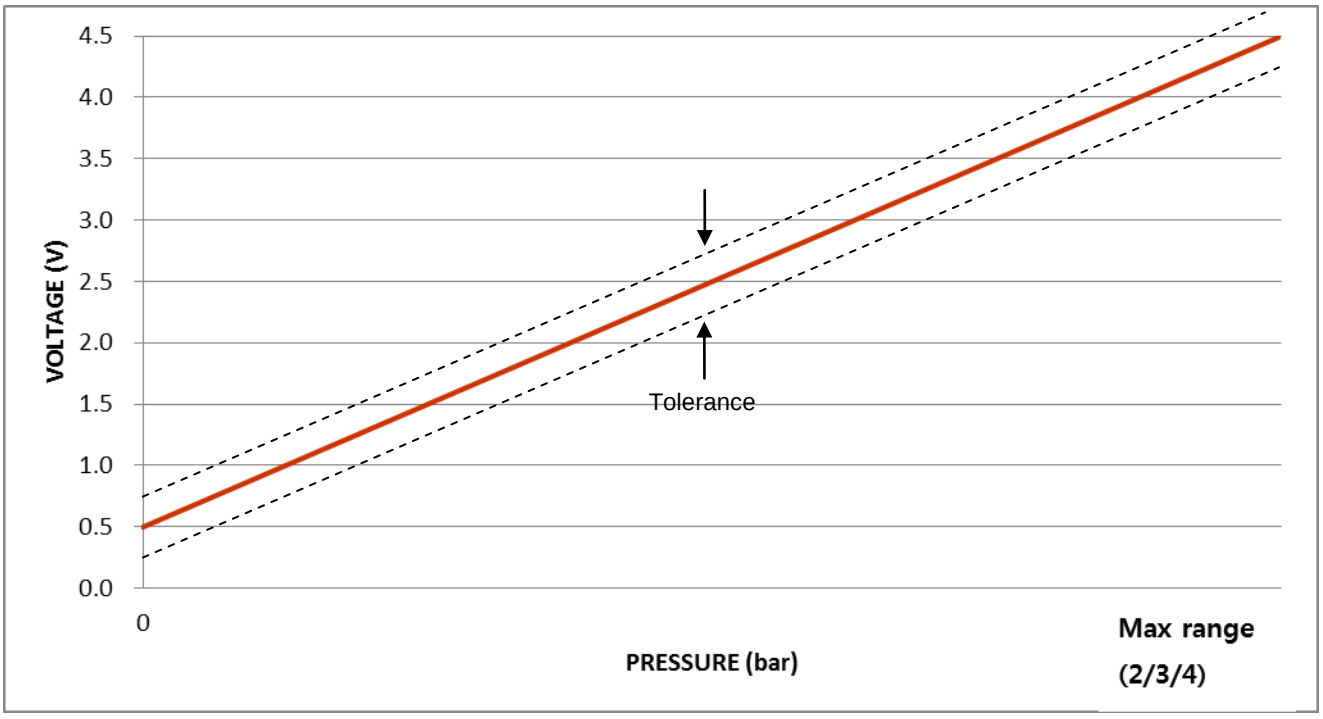

www.shineui.co.kr shineui@shineui.co.kr

제품 도면

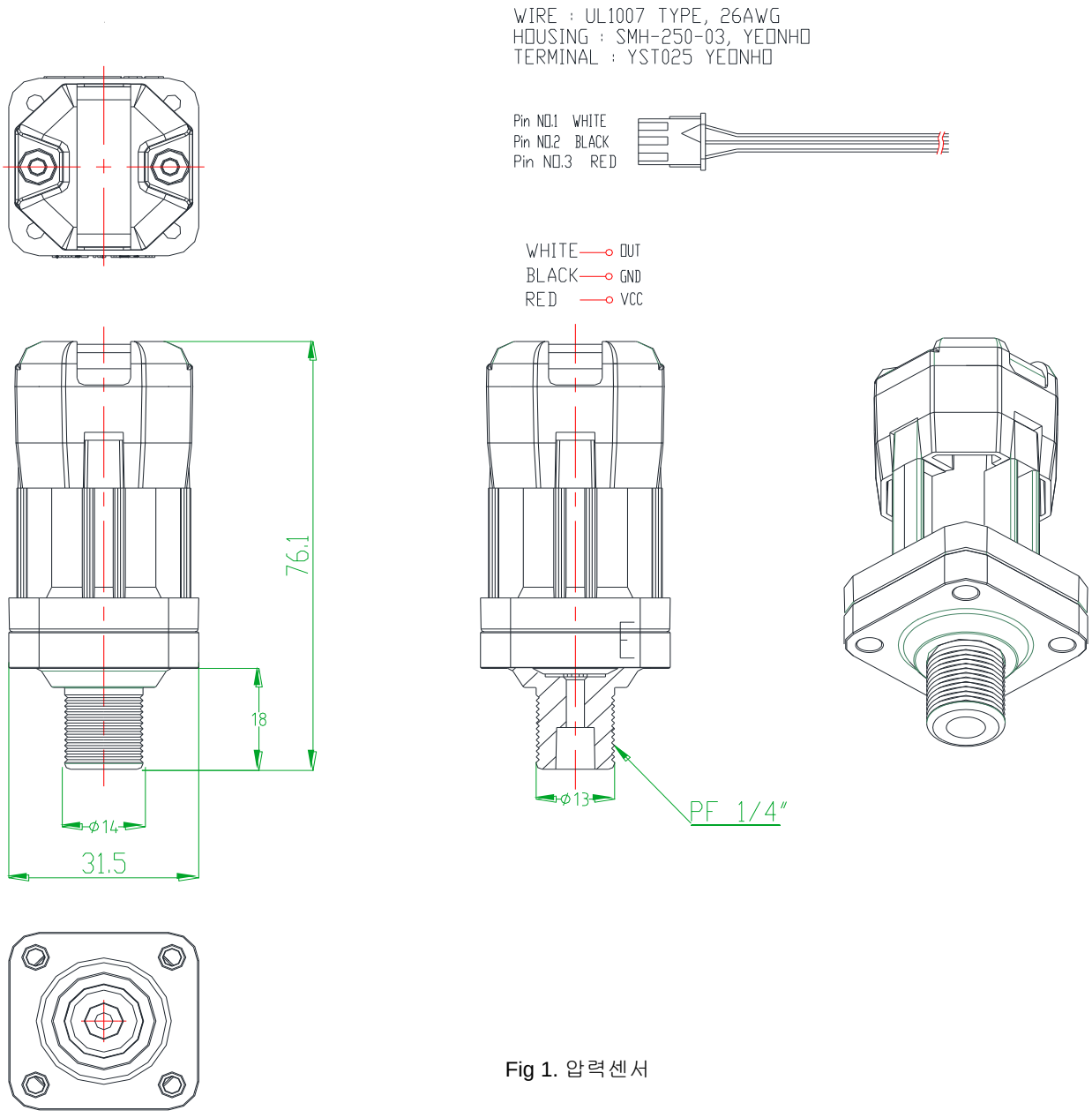

Fig 1. 압력센서

상기 사양과 제품형상, 치수 등은 제품성능을 위하여 예고 없이 수정될 수 있습니다.

전기적 압력 스위치

압력센서를 사용하기 전에 사용 설명서를 읽어 보시기 바랍니다.
장치는 적용 규정에 따라 설치해야 합니다.