RADIATOR VALVE

- Type : Wafer type
- Size : 6” 8” 10” 12”
- JIS Bolt circle
- Viton seals

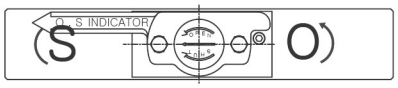

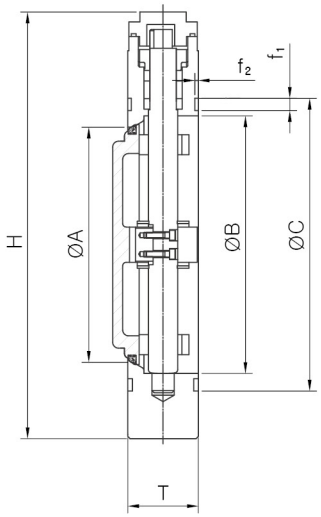

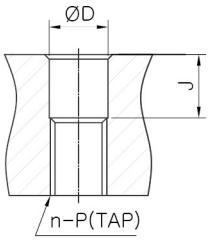

SECTION "A-A"

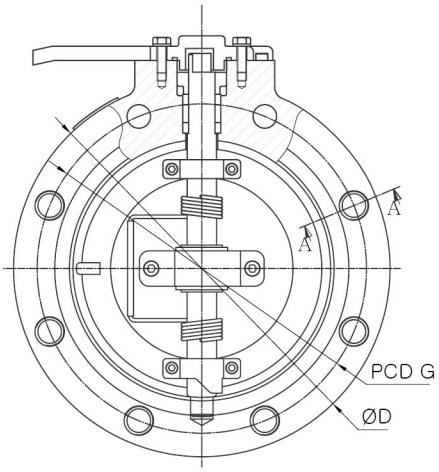

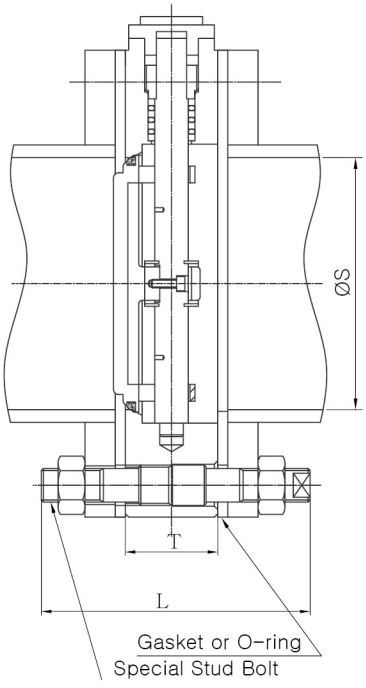

Dimension				
Size	150A(6”)	200A(8”)	250A(10”)	300A(12”)
A	150(6.00)	197(7.7)	231(9.1)	302(8.00)
B	162(6.38)	219(8.62)	250(8.62)	326(12.8)
C	201(7.91)	249(9.8)	312(9.8)	364(14.3)
f1	10.5(0.41)	10.5(0.413)	13.5(0.413)	13(0.413)
f2	4(0.157)	4(0.157)	4(0.157)	6(0.157)
T	55(2.17)	60(2.36)	60(2.36)	79(2.36)
G	240(9.45)	280(11.02)	345(11.02)	354(143)
H	299(11.79)	358(14.09)	415(14.09)	20(14.09)
D	Φ278(10.94)	Φ320(12.60)	Φ358(12.60)	Φ17.5(12.60)
d	Φ25(0.984)	Φ25(0.984)	Φ25(0.984)	Φ30(0.984)
J	27(1.06)	27(1.06)	27(1.06)	39(1.53)
n	8	8	12	16
P	M24	M24	M24	M30
L	180(7)	180(7)	180(7)	200(7)
S	155.2(6.00)	204(8.00)	254.2(8.00)	305.5(12)