DYV 수봉식 진공펌프
Vacuum Pump

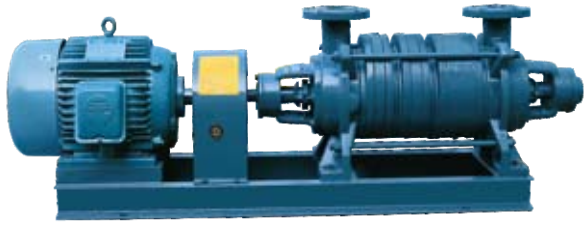

대용량펌프 흡입관의 물맞이용
Priming of suction pipe for big pumps.

1750 rpm

MODEL	흡입 Suc.	토출 Dis.	동 력 (kW)	최대진공도 (mmHg)	최대배기량 (m^3/min)	보급수량 (ℓ /min)	Shaft Sealing	베 어 링 규격	M/S 규격
DYV 40/5	40	40	3.7	700	1.3	10	그랜드패킹 전용	6305ZZ x 2	ϕ 30
DYV 50/5	50	50	3.7		1.6	12		6306ZZ x 2	ϕ 40
DYV 50/7.5			5.5		2.0	12			
DYV 50/10			7.5		2.5	14			

DYV-H 수봉식 진공펌프
Vacuum Pump



탱크진공, 탈수 및 건조.
Tank Vacuum, Dehydration and Drying

- 바란스가 정확하여 진동이 없다.
- 고도의 정밀가공으로 진공도가 높다
- 수냉식이기 때문에 운전이 편리하다.

- The balance is precise and it is free from vibration
- With precise processing, the vacuum grade is high
- As a water-cooling system, it is easy to operate

1750 rpm

MODEL	흡입 (Suc.)	토출 (Dis.)	동 력 (kW)	최대진공도 (mmHg)	최대배기량 (m^3/min)	보급수량 (ℓ /min)	Shaft Sealing	베 어 링 규격	M/S 규격
DYV-H 50/5	50	50	3.7	740	1.5	10	메카니칼씰 전용	6306ZZ x 2	ϕ 32
DYV-H 50/7.5			5.5	740	2.5	12		6306ZZ x 4	
DYV-H 50/10			7.5	740	3.0	16		6306ZZ x 4	

DYV-U 수봉식 진공펌프
Vacuum Pump



- **기존의 복잡한 구조를 개선하여 소형 경량으로 개발**
- **부품 소재의 정밀가공으로 견고성 우수함**
- **모터 직결식의 타이트한 조립으로 고장이적으며 메카니칼씰의 채택으로 깔끔함**
- **플랜지 Type 연결방식 적용**
- **탱크진공, 물맞이용 건조용 등**

1750 rpm

MODEL	흡입 (Suc.)	토출 (Dis.)	동 력 (kW)	최대진공도 (mmHg)	최대배기량 (m^3/min)	보급수량 (ℓ /min)	Shaft Sealing
DYV-U 50/3	50	50	2.2	720	1.2	10	메카니칼씰 전용
DYV-U 50/5			3.7	720	1.6	10	
DYV-U 50/7.5			5.5	720	2.5	12	
DYV-U 50/10			7.5	720	3.0	16	

진공펌프의 선정방법

진공시스템을 임의 압력에서 요구되는 압력까지 필요로 하는 시간안에 끝마치기 위하여 필요한 용량을 아는 것이 중요합니다.
진공시스템의 조건이 배기시간에 현저한 영향을 미치므로 이 방법에서는 용기와 내용물에서 발생하는 가스의 양을 무시했을 경우이고 1 Torr까지의 압력에 적용됩니다.

$$t = 2.3 \times \frac{V}{S} \log \frac{P_1}{P_2}$$

t = 배기시간 (Exhaust time (min))
V = 용기의 크기 (Dimension of vessel(ℓ))
s = 배기속도 (Exhaust speed(ℓ /min))
P_1 = 최초의 압력 (Initial pressure(mmHg))
P_2 = 요구되는 (Required pressure(mmHg))

DYV 수봉식 진공펌프

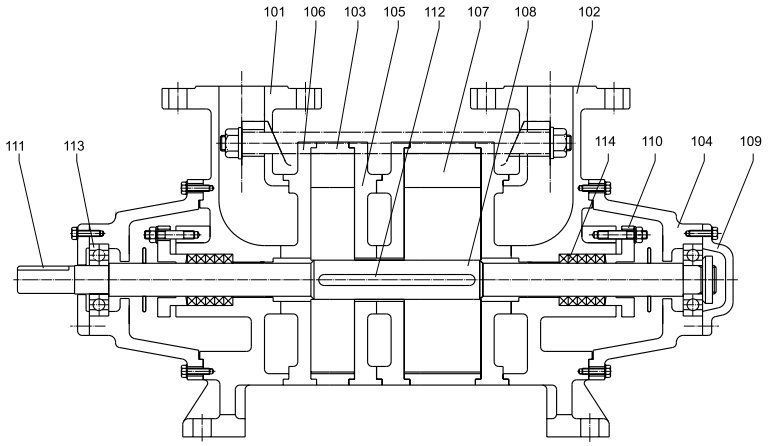

IT. NO.	PART NAME	MATERIAL
101	Suction Casing	GC 200
102	Discharge Casing	GC 200
103	Middle Casing	GC 200
104	Bearing Housing	GC 200
105	Center Wall (A)	GC 200
106	Center Wall (B)	GC 200
107	Impeller	BC 6
108	Shaft	SM 45C
109	Bearing Cover	GC 200
110	Packing Gland	GC 200
111	Coupling Key	SM 45C
112	Impeller Key	SM 45C
113	Bearing	S T B
114	Gland Packing	Grease Packing

구 분	케이싱 (Casing)	임펠러 (Impeller)	주축 (Shaft)	축봉장치(Sealing)
기본재질 (Standard)	GC200	BC6	SM45C	Gland Packing
옵션재질 (Option)	SSC13, SSC14	–	STS304, STS316	–

DYV–H 수봉식 진공펌프

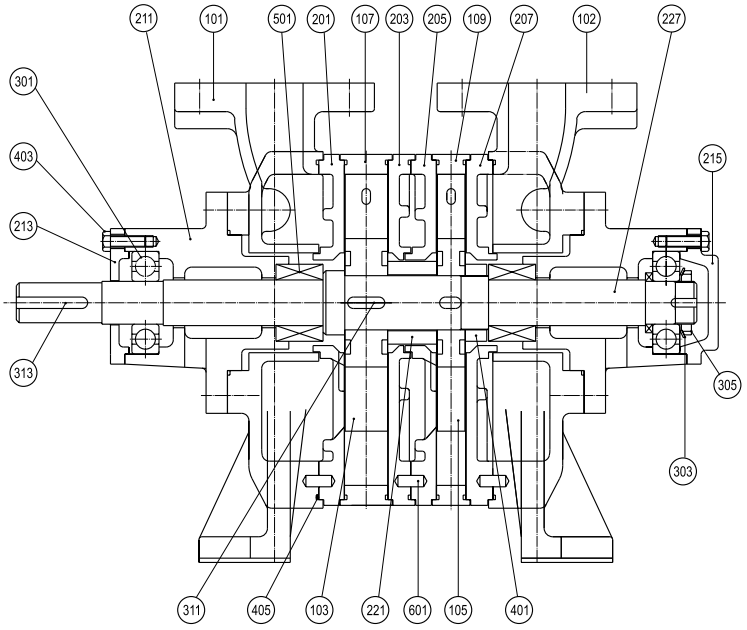

IT. NO.	PART NAME	MATERIAL
101	SUCTION CASING	GC 200
102	DISCHARGE CASING	GC 200
103	IMPELLER (L)	BC 6
105	IMPELLER (S)	BC 6
107	MIDDLE CASING (L)	GC 200
109	MIDDLE CASING (S)	GC 200
201	DISTANCE PLATE(S)	GC 200
203	DISTANCE PLATE(MD)	GC 200
205	DISTANCE PLATE(MS)	GC 200
207	DISTANCE PLATE(D)	GC 200
211	BEARING HOUSING	GC 200
213	BEARING COVER (F)	GC 200
215	BEARING COVER (B)	GC 200
227	SHAFT	STS 304
221	BUSHING	SS 400
301	BEARING	S T B
303	BEARING WASHER	SS 400
305	BEARING NUT	SS 400
311	IMPELLER KEY	SM 45C
313	COUPLING KEY	SM 45C
401	IMPELLER NUT	SS 400
403	HEX. BOLT	SS 400
405	CASING O-RING	N B R
501	MECHANICAL SEAL	-
601	FLEXIBLE PIN	SS 400

DYV–U 수봉식 진공펌프

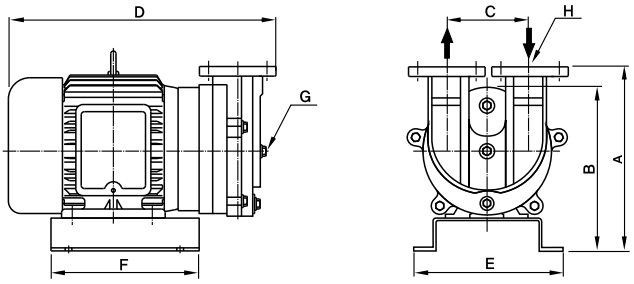

mm

Model	A	B	C	D	E	F	∅G	∅H
DYV–U 50/3	355	335	150	450	300	300	15	50
DYV–U 50/5	355	335	150	500	300	300	15	50
DYV–U 50/7.5	355	335	150	580	340	400	15	50
DYV–U 50/10	355	335	150	610	340	400	15	50