튜브

튜브 절단 / 롤링 머신

CTR-e

100% 전기, 깔끔한 정밀도

Ø 25~170mm
Ø 0.98~6.7"





NUMALLIANCE

와이어, 튜브, 플랫 스톡 머신 설계 및 제조 업체

튜브 절단 / 롤링 머신

CTR-e



주요 특징

- 롤링 및 절단 작동 결합 가능
- 벤딩 전후 롤링 및 절단
- 내부에서 외부로 절단
- 내부 버 없이 절단
- 자동화된 생산 셀에 쉬운 통합

치수

- 1700x1000x1600~3300x1900x2500mm
- 67x39x63"~130x75x98"

중량

- 1500~5000kg
- 3307~11000lbs







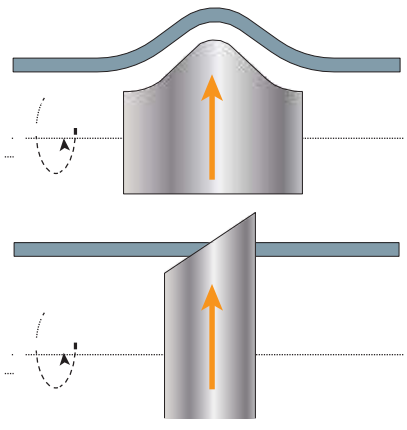

내부에서 외부로 롤링 및 절단 방법

NUMALLIANCE

Parc d'activités, 88470 Saint Michel Sur Meurthe
전화 : +33 (0)3 29 58 36 151
numalliance@numalliance.com
www.numalliance.com