[AP] D-F7□□ series



- 리드선 : 내유비닐 캡 타이어 코드 (VW-1규격 난연성)
- 외피 : 3.5mm 회색, 흑색
- 내피 : 0.08 X 60 (coil)
- 환경조건 : IP67
- 내충격 : 30 G
- 절연저항 : DC500V 메가에서 50M 이상 (리드선, 케이스간)
- 응답속도 : 1msec - 주위온도 : -10 60
- 내전압 : AC1500V 1분간(리드선, 케이스간)

리드선 길이는1m이고 1m이상은 주문 사양

(AP) D-F7NV, D-F79, D-F7BV, D-J79 오토스위치 사양

AUTO S/W 사양	(AP) D-F7NV	(AP) D-F7BV
사 용 부 하	IC회로, PLC, 리레이	PLC, 리레이
배 선 방 식	3 선식	2 선식
출 력 방 식	NPN (Normal Open)	-
사 용 전 압	DC 4.5~ 28V	DC 24V (10~28V)
부 하 전 류	0~100 mA Max	5~50 mA Max
내부강하전압	0.8V 이하	5V 이하
누 설 전 류	100uA 이하	1mA 이하
신호표시램프	있음 (On시 적색 LED발광)	

최고 감도 위치/동작범위/외형칫수

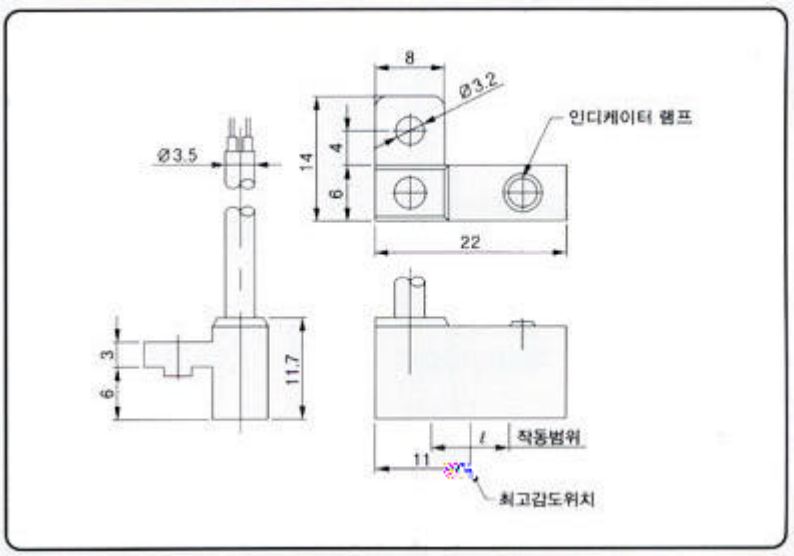

부 착 방 법

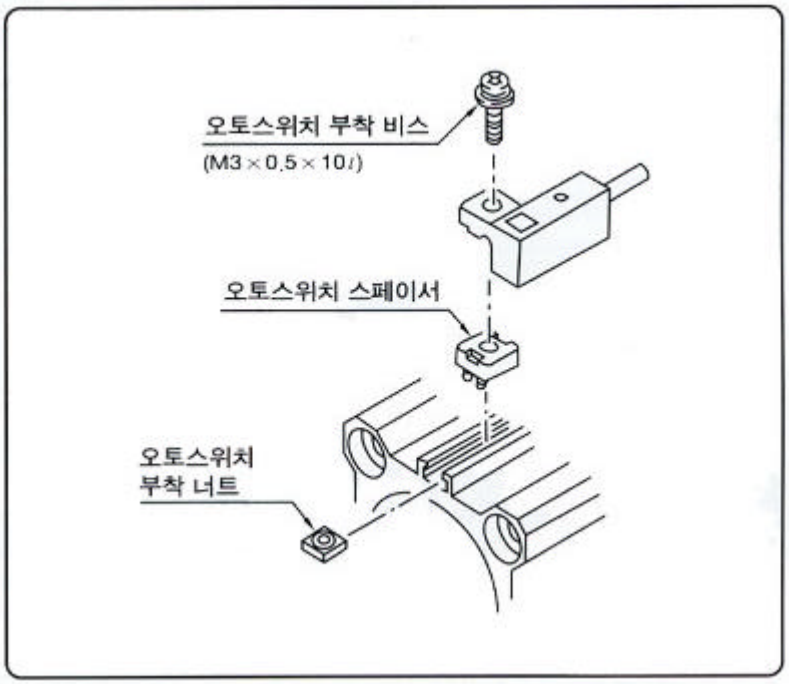
오토스위치 부착 비스
(M3×0.5×10ℓ)
오토스위치 스페이서
오토스위치
부착 너트

무접점 2선식

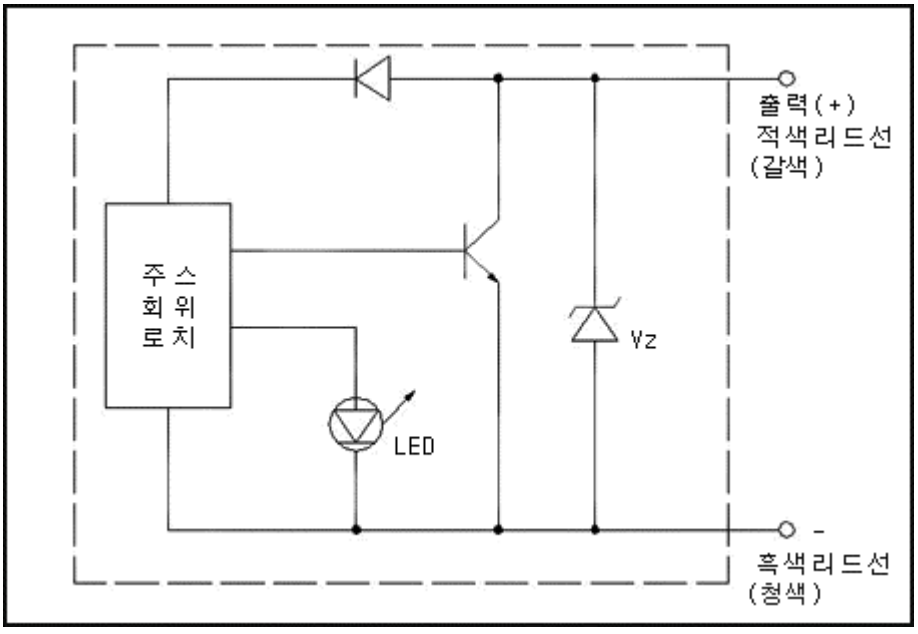
주 스
회 위
로 치
LED
Vz
출력(+)
적색리드선
(갈색)
-
흑색리드선
(청색)

무접점 3선식

