# 2포트 Normal Open형 솔레노이드 밸브

## VD22,VPW22,VPSL22,VPSH22 Series PILOT Type

### 모 델 Model

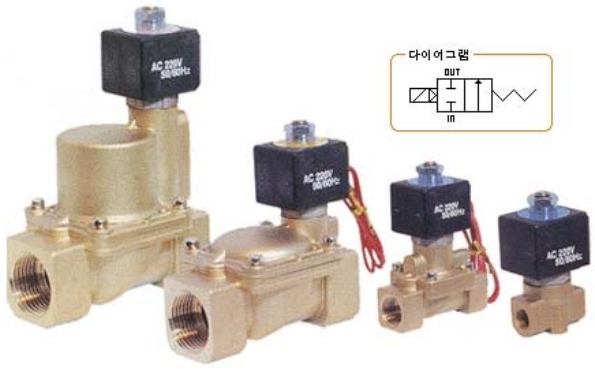


VD22,VPW22,VPSL22,VPSH22

● 특징
- 중소형에서 2"까지 적용 가능
- 저온에서 고온까지 적용
- 사양에 따라 30kgf/㎠까지 적용
- 뛰어난 내구성
- 전원인가 표시등(LED) 기본 장착
- 배선방향 전환 용이
- 유체에 따른 실 재질 변경이 용이

### 외 형 도 Dimensions

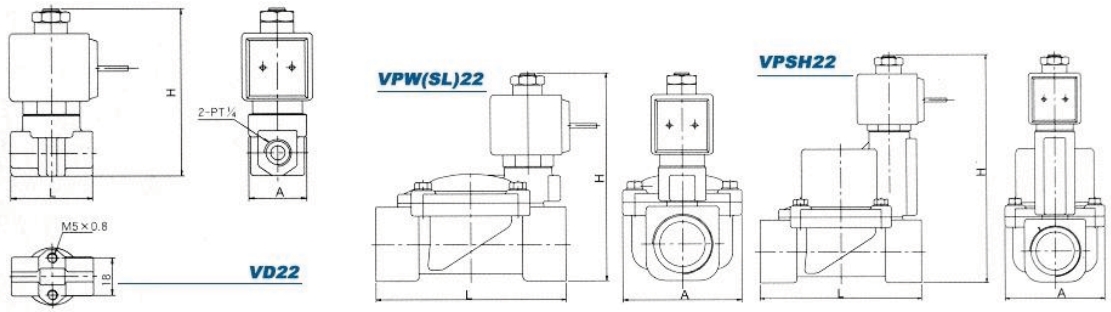


| | L | A | H |
|---|---|---|---|
| VD22 Series | VD21과 동일 | | VD21+5.6 |
| VPW22 Series | VPW21과 동일 | | VPW21+5.6 |
| VPSL22 Series | VPSL21과 동일 | | VPSL21+5.6 |
| VPSH22 Series | VPSH21과 동일 | | VPSH21+5.6 |

### 사 양 서 Specifications

| | VD22 | VPW22 | VPSL22 | VPSH22 |
|---|---|---|---|---|
| 사용유체 | ①물,공기,오일(50cst이하) | | ② ①+중온스팀 | ③ ②+고온스팀 |
| 유체온도 | -10 ~ 60℃ | | -10 ~ 140℃ | -10 ~ 180℃ |
| 주위환경 | -10 ~ 60℃ / 90% RH이하 | | | |
| 절연종별 | 표준 : B / 옵션 : H | | | |
| 소비 전력 | AC 8W / DC 12W | | | |
| 전압보장율 | 10% | | | |
| 몸체재질 | 황동 / 옵션 : SUS304(1"까지) | | | |
| 시트재질 | NBR / 옵션 : EPDM, Viton | | | |
| 허용누설량 | 0 cc/min | | | 400 cc/min |
| 동작형태 | 직동식 | 파이롯트식 | | |

| | VD22 | VPW22 | VPSL22 | VPSH22 |
|---|---|---|---|---|
| 접속방식(PT) | 1/4 | 3/8 ~ 2 | 3/8 ~ 2 | 3/8 ~ 2 |
| 유효단면적($mm^2$) | VD21과 동일 | VPW21과 동일 | VPSL21과 동일 | VPSH21과 동일 |
| Cv | | | | |
| 오리피스 | | | | |
| 사용차압력(kgf/㎠) | 0 ~ 30까지 | 0.3 ~ 20(10) | | 0.3 ~ 10 |