DAEHAN SENSOR

Electrode Type Level Sensor with level switch

DE – Series

Level Switch with current loop(mA)

Product Name

DE – 5S – 2W



INNOBIZ

ISO 9001

JAS-ANZ

ISO 9001 인증업체

1993 DAEHAN SENSOR CO., LTD.
All rights reserved

목 차

Table of Contents

1. 개 요 3
(Introduction)

2. 특 징 3
(Features)

3. 사 양 3
(Specification)

4. 설치방법 4
(Installation)

5. 조정방법 4
(Calibration & Setting)

6. 결선방법 5
(Wiring Connection)

7. A/S 전 점검사항 6
(Check Point Before A/S)

측정 물질 : 액체 전용

결선 방식 : 2 wire
(입/출력 공통)

측정 범위 : 기본 – 4000mm (157.48 inch)

입력 전압 : DC 12V

출력 신호 : Current Loop (mA)

사용 온도 : A.M.B

사용 압력 : A.T.M

재 질 : 헤 드 – A.B.S

소 켓 – A.B.S

(Option : 후렌지 – A.B.S)

케이블 – 연질 P.V.C

전극추 – Brass + N.i

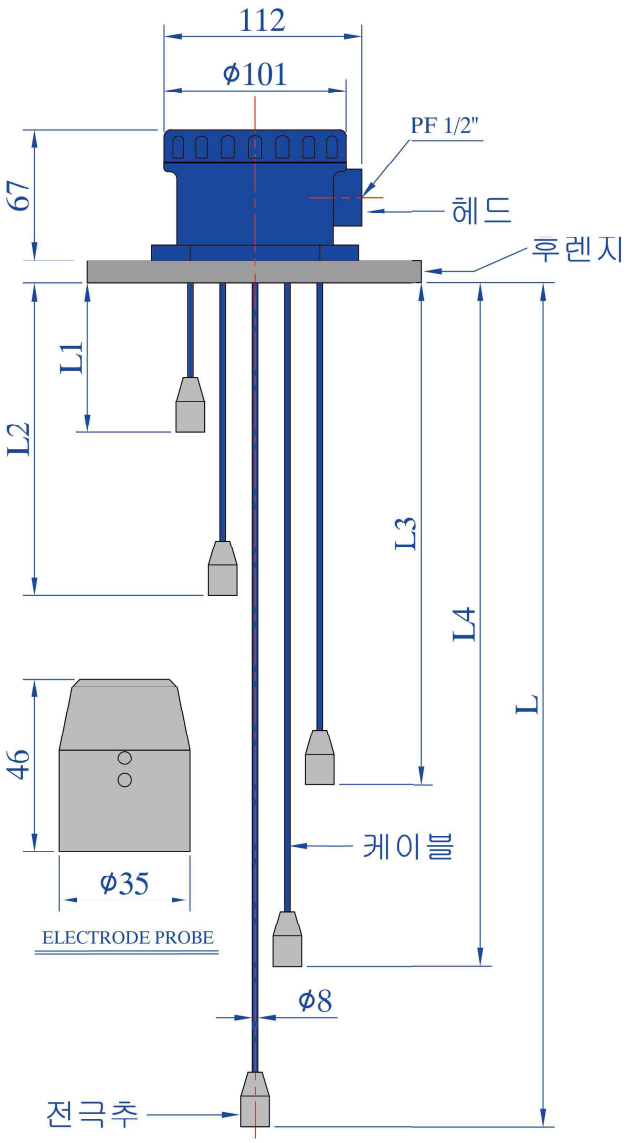

개 요 (Introduction)

탱크 내부 수위 변화에 따라 Sensor는 연결된 Controller에 신호를 보내 급/배수를 자동으로 작동하게 해준다. Controller에 공급된 전원이 Sensor와 연결되어 액위 상승시 또는 하락시 Controller 내에 장착된 Relay가 동작되어 급수 및 배수 경보를 자동으로 사용할 수 있게 하는 레벨 스위치 입니다.

특 징 (Features)

액체 레벨의 제어, 경보용으로 널리 사용 됩니다. 설치가 간편하고 가장 널리 사용 사용 되는 수위계 입니다.

오수, 정수 탱크에 사용되며 배수용 탱크에 사용합니다. 지하수조 및 고가수조 탱크에 사용이 되는 레벨스위치 입니다.

◎ 설치전 주의 사항 ◎

TANK의 사용환경과 SENSOR 의 사양이 적합한지 확인 할것.

부유물이 많은 탱크에는 보호관을 설치 할것.

부착성이 강한 액체에는 사용하지 말것.

SENSOR에 충격을 가하지 말것.

설 치 방 법 (Installation)

그림과 같이 Tank에 설치하여 사용 합니다.

Tank에 부착된 Flange(Socket)가 제품 규격과 맞는지 확인 합니다.

전극추를 탱크 내부에 삽입 조립 합니다.

센서 헤드 내부의 COM, 접점단자와 콘트롤러를 연결 하여 사용 합니다.

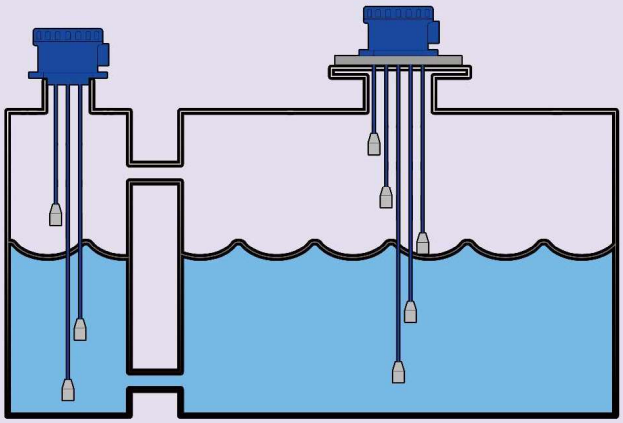

◎ 설치시 주의 사항 ◎

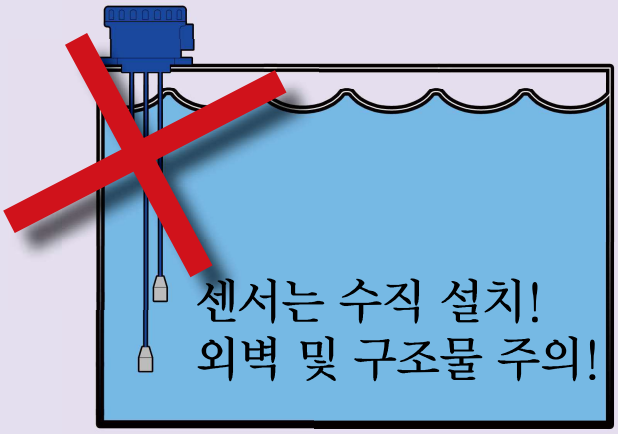

센서가 수직이 되도록 설치 해야 합니다.
센서의 감지봉이 외벽 및 구조물, 부유물에 걸리 않아야 합니다.

조 정 방 법 (Calibration)

DE – Series의 접점 출력 위치는 사용자 설정에 의해 정해 집니다..

감지봉의 길이를 사용자가 직접 절단하여 원하는 접점 출력 위치를 만들어 낼 수 있습니다.

문의가 필요 하신 경우 본사 (02-2213-9888)로 연락 주시기 바랍니다.

DE – Series 센서는 별도의 Setting 방법이 없습니다.

결 선 방 법 (Wiring Connection)

Wiring to a Daehansensor Controller

DLC – 4U – 2W 결선 방법

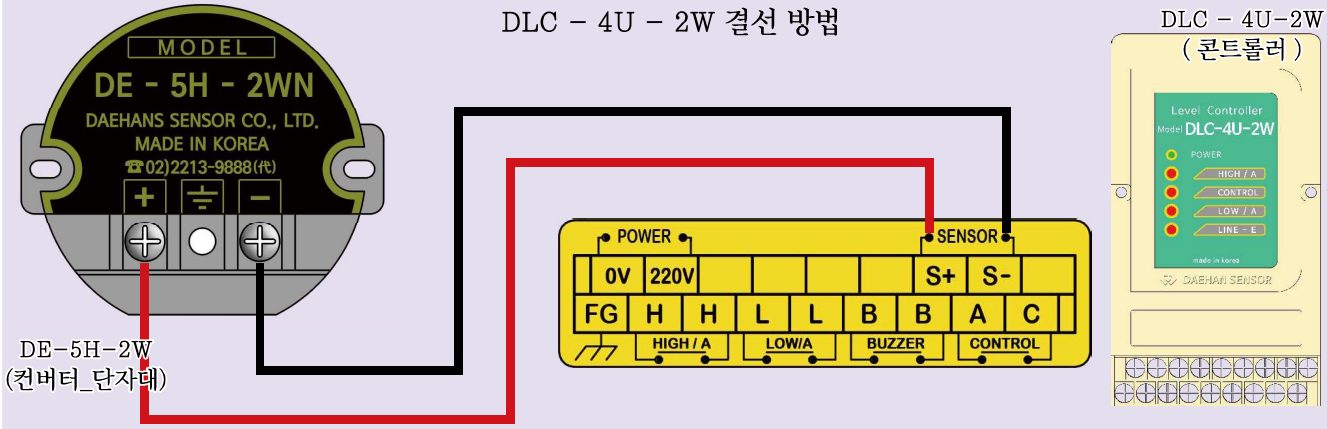

Wiring to a General Operation Control

일반적인 자동제어 결선 방법

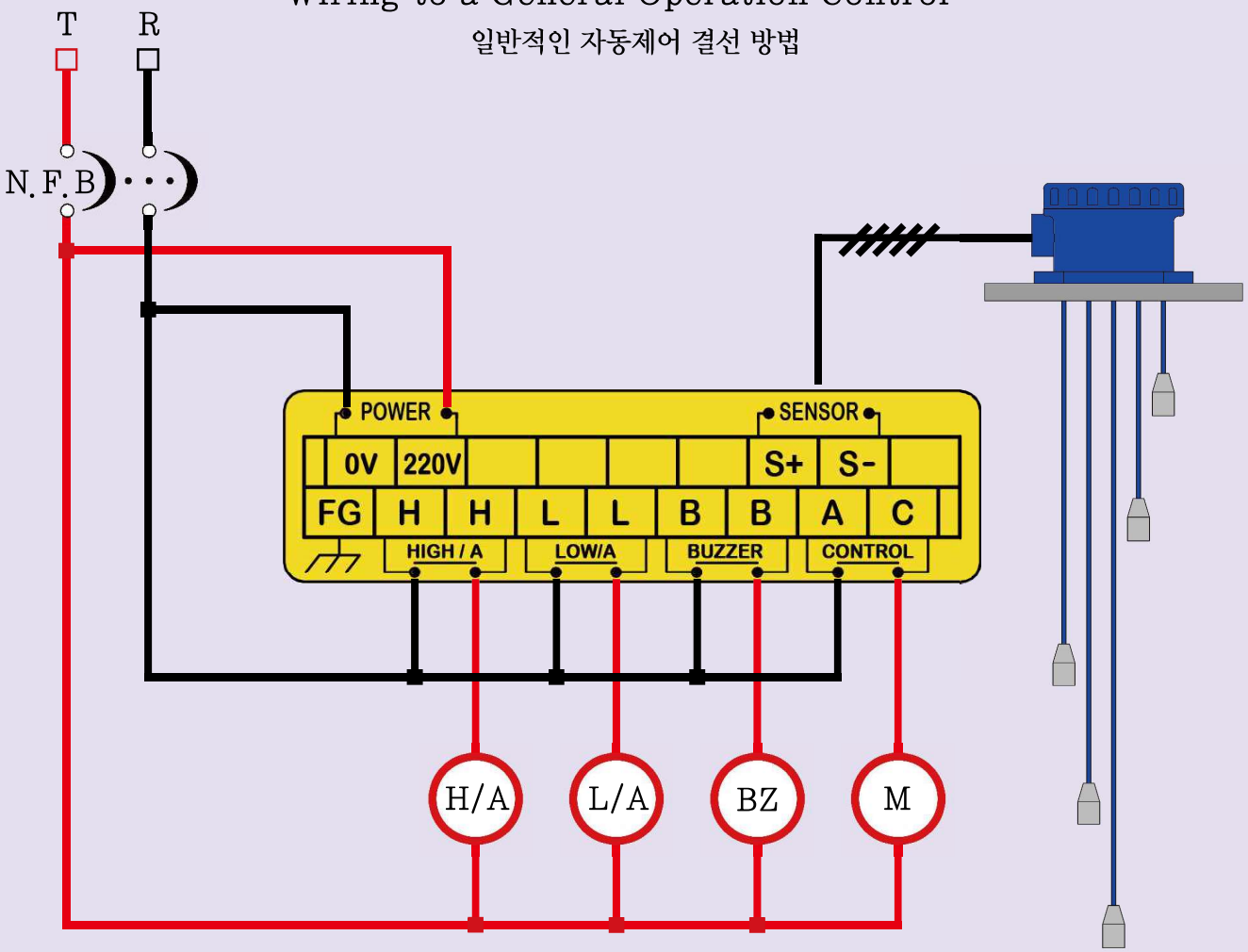

펌프 기동 연결 사용시 보조 릴레이(Auxiliary Relay) 사용하여 기동하셔야 합니다.
콘트롤러와 펌프의 다이렉트 연결시 펌프 및 콘트롤러의 파손을 가져 올 수 있습니다. 반드시 보조 릴레이를 사용 하셔야 합니다.

점검 사항 및 A/S (Check & A/S)

입력 전압값은 정산 인가?
: 입력 전압값 DC 24V가 정상적으로 입력 되고 있는지 확인.

접점 출력값은 정상인가?
: 각각의 접점에 출력되는 신호값이 정상인지 확인.

결선은 올바른지?
: 연결한 전선의 단락 및 접촉 불량 유무를 확인.

Sensor 내/외부의 상태가 정산인지?
: 외형 구조물에 문제가 있는지 확인.
- Float 파손 확인
- Stopper 고정이 잘 되어 있는지 / 유실 되지 않았는지 확인
- Sensor 내부에 물이 들어가 내부 회로가 침수 되지 않았는지 확인.

* 사용 설명서의 수록된 제원 및 동작 내용은 제품의 성능 향상을 위하여 예고 없이 변결 될 수 있습니다.

본사
133-849, 서울특별시 성동구 용답중앙3길 6-1
연구소
130-020, 서울특별시 동대문구 사가정로21가길 7

Tel : 02-2213-9888(代) Fax : 02-2245-3482
e.mail : master@dh34.com Domain : www.dh34.com