KAFC251~551 series



KAFC251-02 KAFC351-03

특징

- 압축공기의 악취를 제거하기 위한 큰 흡착면적의 활성탄소섬유 엘리먼트를 사용하였습니다.
- 높은 청정도가 요구되고, 악취제거가 필요한 클린룸용으로 적합합니다.

표시기호	
수동배수	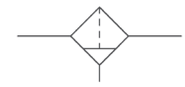
자동배수	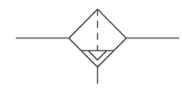

형식기호

※ 형식기호는 알파벳순으로 표시합니다.

KAFC251 - N 02 B D S - M

① ② ③ ④ ⑤ ⑥ ⑦

① 시리즈

KAFC251	Rc(PT) 1/4, 3/8
KAFC351	Rc(PT) 3/8, 1/2
KAFC551	Rc(PT) 3/4, 1

② 나사규격

무기호	Rc(PT) 나사(표준)
G	G 나사
N	NPT 나사

③ 관접속구경

구분		KAFC 시리즈		
		251	351	551
02	Rc(PT)1/4	●		
03	Rc(PT)3/8	●	●	
04	Rc(PT)1/2		●	
06	Rc(PT)3/4			●
10	Rc(PT)1			●

④ 브라켓

무기호	없음
B	L형 브라켓

⑤ 드레인 형태

무기호	수동드레인(표준)
D	플로트식 오토드레인(N.O)

⑥ 옵션

무기호	없음
S	차압표시기

⑦ Bowl 형태

무기호	POLY BOWL+NYLON CASE(표준)
M	METAL BOWL(파이프관형 유리창)
MS	METAL BOWL(둥근판형 유리창)

사양

사용유체	압축공기		
최고사용압력	1.0MPa		
최저사용압력	0.15MPa		
보증내압력	1.5MPa		
주위온도 및 사용유체온도	5 ~ 60℃		
여과도	0.01㎛(95% 여과가능입자)		
필터재질	유리섬유, 탄소섬유		
Bowl 형태	폴리카보네이트(표준) / 메탈		
엘레멘트 수명	압력강하가 0.1MPa에 도달할 때		
제품중량(g)	KAFC251	KAFC351	KAFC551
	600	900	1,800

⚠ 취급상 주의사항

1. 필터 엘레멘트의 교환은 사용후 2년 또는 압력강하가 1.0kgf/㎠ 일때 합니다.
2. 자동배출기를 사용할 경우 배출구에 배관을 설치할때는 배관내경 4φ이상, 길이 1m 이내로 합니다. 또한 위로 올라가는 배관은 피하십시오.
3. 자동배출기의 이상시 원터치 피팅을 수직방향으로 작동시켜주면 수동배출이 가능합니다.
4. 드레인 콕 부착의 경우 드레인의 액면이 측면유리의 가시부내에까지 오면 드레인을 배출 시킵니다.

유량 특성

최대 유량을 만족하는 모델을 선정하십시오.

주의: 공기유량이 최대유량을 넘으면 마이크로 미스트 세퍼레이터가 정상적으로 작동할 수 없습니다.

———— 엘레멘트 오일 포화상태
- - - - 초기 상태

KAFC 251

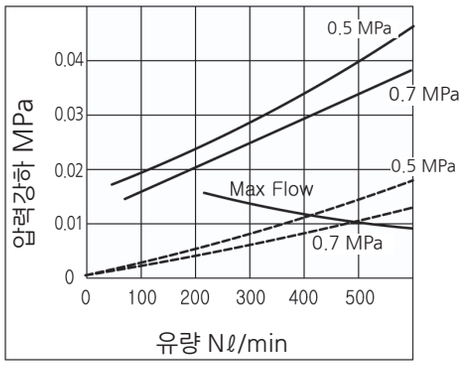

KAFC 351

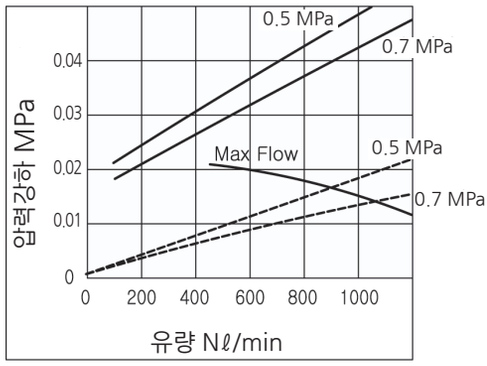

KAFC 551

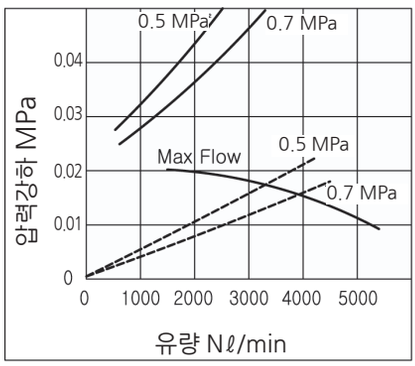

구조도

KAFC 251 ~ 551

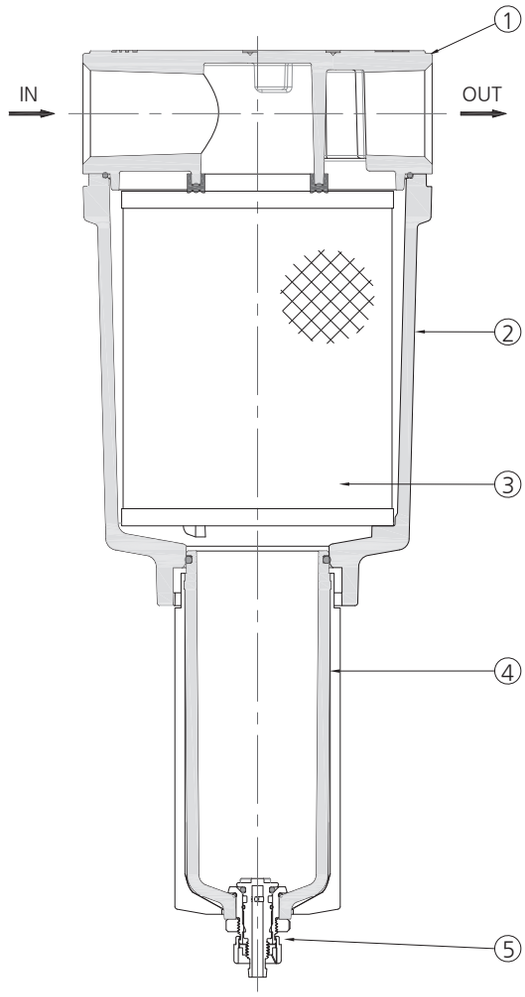

부품명

번호	부품명	재질
1	Body	ALDC
2	Bowl Housing	ALDC
3	Filter Element	유리섬유
4	Bowl	PC / Nylon / ALDC
5	Manual Drain ass'y	Nylon

Filter Element 단면도

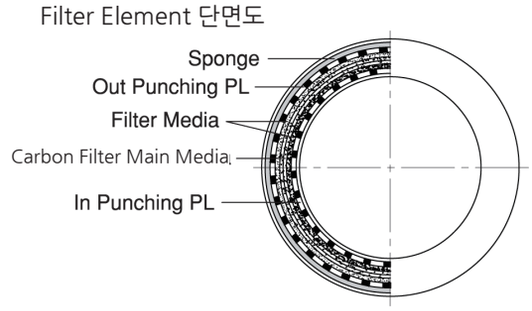

교환 부품

부품명	재질	부품 번호	사이즈 (Ø×높이) (mm)
Filter Element	유리섬유	KAFC-EL251	58×52.5
		KAFC-EL351	70×77
		KAFC-EL551	95×117

외형치수도

KAFC251 ~ 551

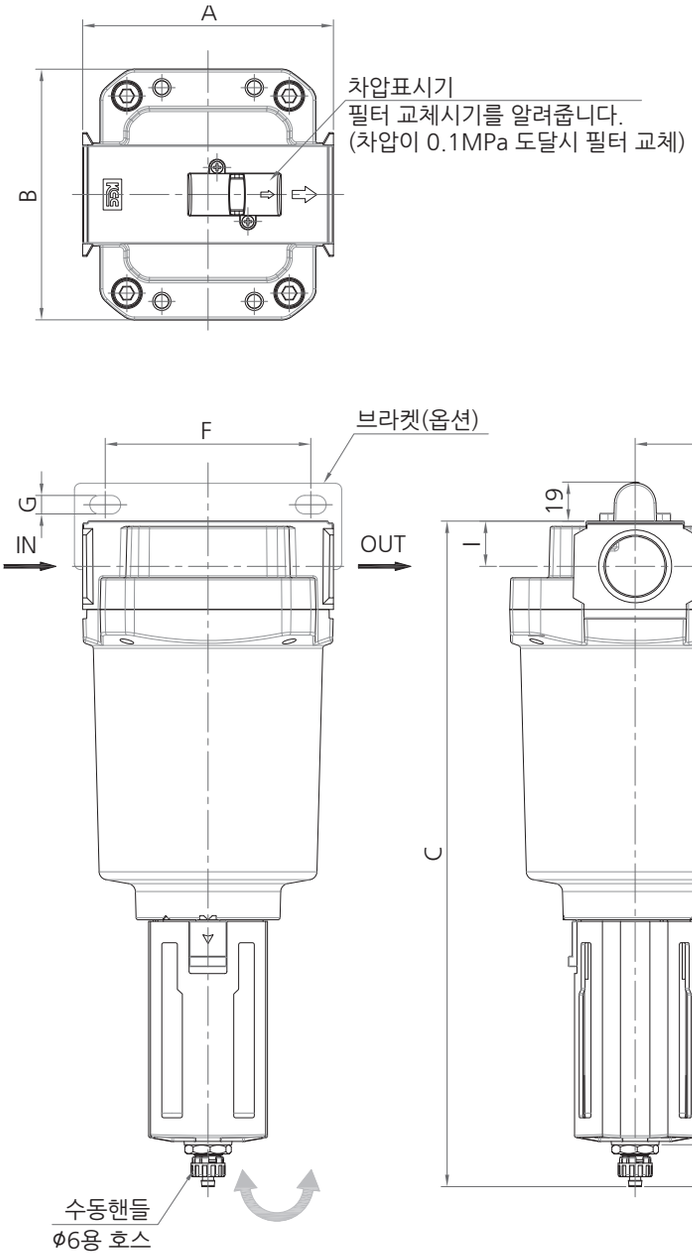

MS : 미니메탈바울(둥근판형 유리 표시창)

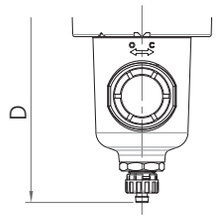

MS형 바울은 251시리즈에 적합하지 않습니다.

M : 메탈바울(파이프관형 유리 표시창)

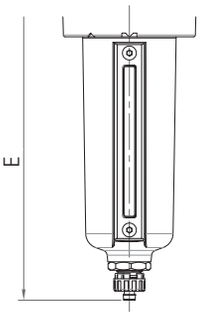

플로트식 오토드레인(N.O)

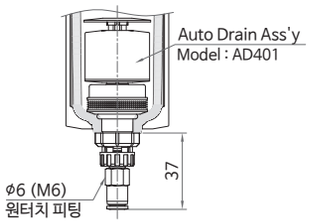

L형 브라켓

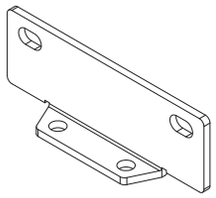

BL251~551

모델	관접속구경 Rc(PT)	A	B	높이 (오토드레인 제외)			F	G	H	I	J
				C	D(MS)	E(M)					
KAFC 251	1/4, 3/8	76	76	207	-	245	66	6	40	13	20
KAFC 351	3/8, 1/2	90	90	266	220	276	80	7	49	16	25
KAFC 551	3/4, 1	122	122	324	278	334	100	9	65	22	30