# MB-H308

2메가픽셀 30배 AF Hybrid(Network+HD-SDI) 박스 카메라

HD-SDI
ONVIF
H.265 HEVC




## 제품특징

- 1/3" 2메가픽셀 Panasonic CMOS 센서
- Network, HD-SDI, CVBS
- 30배 광학 줌(4.3~129mm) & 32배 디지털 줌
- Real-time True WDR
- DNR(디지털 노이즈 제거 : 2D+3D)
- DSS(디지털 슬로우 셔터)
- DIS(디지털 영상 흔들림 보정)
- Defog(안개 보정)
- HLC(강한 빛 보정)
- ACE(디지털 WDR)
- Privacy Mask Function(사생활 보호 기능)
- Motion Detection(움직임 감지)
- 멀티 프로토콜(VISCA, Pelco-D, Pelco-P)
- IPv4, IPv6 지원
- 트리플 스트림, 멀티 캐스트
- H.265, H.264, MJPEG
- ONVIF 호환
- 영상지연 없는 네트워크 영상전송(2메가픽셀에서 200ms 이하의 영상지연)
- 동적 IP 할당 지원
- 로컬 저장을 위한 메모리 카드 슬롯 내장
- 양방향 오디오 전송 지원

## 외관도

Unit : mm

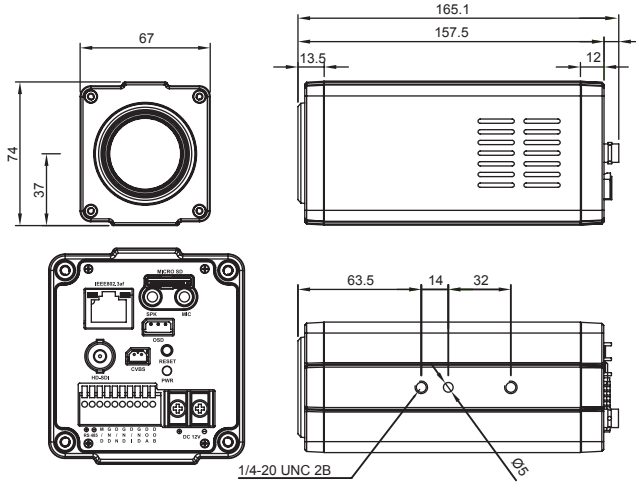


| 모델 | | MB-H308 | | |
|---|---|---|---|---|
| **영상** | | | | |
| 촬상소자 | | 1/3" Panasonic CMOS Sensor | | |
| 총화소 | | 1981 (H) x 1288 (V) = 2.55M Pixels | | |
| 유효 화소 | | 1944 (H) x 1212 (V) = 2.35M Pixels | | |
| 영상 포맷 | | 1080p@30/25fps | | |
| 최저조도 | Color | 0.05 lux / DSS 0.002 lux | | |
| | BW | 0.005lux / DSS 0.0001 lux | | |
| S/N 비 | | more than 50dB (AGC off) | | |
| 영상출력 | | Network, HD-SDI, CVBS | | |
| **렌즈** | | 30x | | |
| 렌즈타입 | | 30x Day & Night Zoom Lens | | |
| 줌 배율 | | Optical 30x, Digital 32x Zoom | | |
| 초점거리 | | f = 4.3 mm ~ 129.0 mm | | |
| 구경비 | | F1.6 (wide) ~ F4.7 (tele) | | |
| 화각(D, H, V) | WIDE | 72.9° | 65.1° | 38.4° |
| | TELE | 2.64° | 2.34° | 1.36° |
| **카메라 기능** | | | | |
| 카메라 타이틀 | | ID / Title / Zoom Ratio / System Message | | |
| Day & Night | | Auto / Day / Night / Ext-in | | |
| 역광보정 | | Off / WDR / BLC / HLC | | |
| 콘트라스트 개선 | | Off / Low / Middle / High | | |
| 노이즈 제거 | | Auto / Off / Low / Middle / High | | |
| 안개보정 | | Off / On(Auto / Manual) | | |
| 영상흔들림보정 | | Off / On | | |
| 동작탐지 | | Off / On (3 positions) | | |
| 프라이버시 기능 | | Off / On (24 positions) | | |
| 디지털 저속 셔터 | | Off / x2 / x4 / x8 / x16 / x32 | | |
| 이득 보상 | | Off / On | | |
| 화이트발란스 | | Auto / One Push / Manual / Indoor / Outdoor | | |
| 전자셔터 | | 1/30(25) ~ 1/30,000 sec | | |
| 디지털줌 | | Off / x2 ~ x32 | | |
| Digital Flip | | Off / H / V / H&V | | |
| **네트워크** | | | | |
| 이더넷 | | RJ-45 (10/100BASE-T) | | |
| 비디오 압축 방식 | | H.265, H.264, MJPEG | | |
| 해상도 | | 1920x1080, 1280x720, 1024x576, 640x360, D1, 4CIF, VGA, CIF, QVGA | | |
| 비트레이트 | | 32Kbps~8Mbps (CBR/VBR 지원) | | |
| 프레임레이트 | | 30fps@1920x1080 | | |
| 동시 전송 능력 | | 최대 3종의 스트림 동시 전송 (H.265, H.264, MJPEG) | | |
| 오디오 입/출력 단자 | | 마이크 인 / 오디오 아웃 | | |
| 오디오 압축 방식 | | G.711 | | |
| 오디오 통신 | | 양방향 | | |
| 프로토콜 | | TCP, UDP, IP, HTTP, DHCP, DNS, ICMP, ARP, IPv4 / IPv6, DDNS, NTP, | | |
| | | SNMP, Syslog, UPnP, Bonjure, ZeroConf, RTP/RTSP, Onvif, Genetec Protocol | | |
| 메모리 슬롯 | | SDXC (up to 64GB, MicroSD) | | |
| 보안 | | MD5 Password / iptables (firewall) / SSL | | |
| 웹페이지 언어 | | Korean, English | | |
| 웹뷰어 | | IE8.0 or above, Microsoft Edge, Firefox, Google Chrome, Apple Safari | | |
| **일반** | | | | |
| 사용전원 | | DC12V±10% / PoE 802.3af | | |
| 소비전력 | | Max 500mA | | |
| 동작 온/습도 | | -10°C ~ +50°C / 0% ~ 90% RH | | |
| 외형치수 | | 67(W) x 74(H) x 165(D) mm | | |
| 무게 | | 0.74Kg | | |