DOOCH PUMP

조달우수제품 NEP 인증 성능인증제품 고효율기자재 ISO 9001 CE

60Hz

# DHF/DHM SERIES

## 횡형다단/단단원심펌프






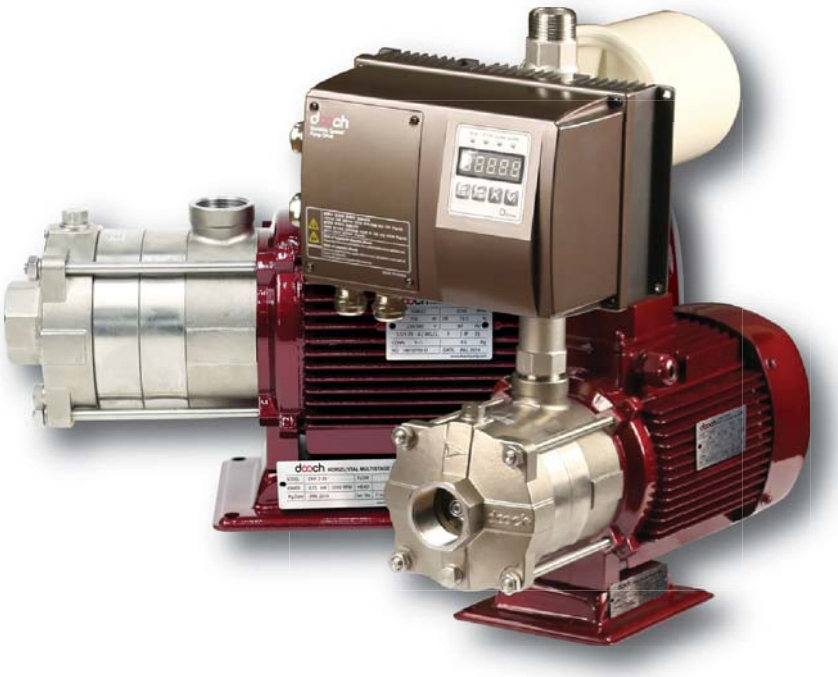

Water supply system

Washing system

Industrial plants

air conditioning system

Cooling system

sprinkler

dooch

두크펌프

www.doochpump.com

# CONTENTS

## DHF Series
횡형다단원심펌프


**DHF Type** ____ 2-4

**DHF 60Hz**

DHF 2 series ____ 5-6
DHF 4 series ____ 7-8
DHF 10 series ____ 9-10


## DHM Series
횡형단단원심펌프


**DHM Type** ____ 17-20, 30

**DHM 60Hz**

DHM 6 series ____ 21
DHM 10 series ____ 22
DHM 15 series ____ 23
DHM 20 series ____ 24

**SQ 60Hz**

SQ series ____ 31-32


## JQ/JPA Series
횡형자흡식펌프


**JQ/JPQ 60Hz**

JQ series ____ 33
JPA series ____ 34

## 펌프구조

DHF 펌프는 컴팩트한 구조의 비자흡식 횡형 다단원심펌프로서 가정용 또는 산업용 급수시스템에 적합하게 설계되었습니다.
펌프구조는 메카니컬 씰과 펌프/모터를 관통하는 장축 샤프트 채용하고 있으며 펌프의 흡입구는 샤프트 축방향에 위치하고 토출구는 90도 직각에 위치하고 있습니다. 또한 사용하는 액체와 접촉하는 주요 부품들은 스테인레스스틸로 제작되어 있어 내구성이 우수합니다.



## 적용분야

- 가압용, 급수용
- 세척시스템
- 냉각장치
- 공조시스템
- 스프링쿨러
- 산업용 공장

## 사용유체

취급액체는 음용수, 냉난방수, 응축수 등 고형입자나 섬유질 성분이 없고, 폭발의 위험이 없으며, 점도가 높지않고 펌프재질에 화학적으로 손상을 주지 않는 액체이어야 한다.

## 모터사양

모터형식 : TEFC
보호등급 : IP54
절연등급 : F등급
전원사양 : 삼상 220/380V, 60Hz
단상 220V, 60Hz

## 펌프표시

DHF 4 – 30 (M)

- (M) : 단상, 220V (M 없을시, 삼상)
- 30 : 회전차 단수×10
- 4 : 공칭유량 ($m^3$/h)
- DHF : 펌프형식

DHFNQ 4 – 30 (M)

- DHFNQ : 인버터 내장형:
  SQ : SQ 드라이브
  NQ : NQ 드라이브

## 운전조건

허용유체온도 : -10℃ ~ 90℃
운전주위온도 : 최대 40℃
최대허용압력 : 10bar

# DHFNQ DHFSQ

## DHF 60Hz

HIGH PERFORMANCE STAINLESS STEEL PUMP

### DHFNQ



### DHFSQ



## DHFSQ, DHFNQ 인버터펌프

DHF펌프에 두크에서 자체 개발한 첨단 펌프전용인버터 (Q-Drive)를 장착한 전자제어펌프 시스템입니다.

본 펌프는 사용 급수량 변화에 따라 펌프의 속도를 변화시켜 일정한 압력을 유지하고 소비동력을 크게 절감하는 절전형 전자제어펌프(E-PUMP)이며 주로 소형건물의 급수 가압용으로 사용할 수 있습니다.

## 인버터사양

- 입력전원 : 단상 220V, 50/60Hz
- 출력전원 : 삼상 220V, 0~60Hz
- 출력주파수 : 최대 60Hz
- 보호등급 : IP55
- 외부통신 : RS485 방식

## 작동원리

- 주어진 운전조건을 제어장치(Q-Drive)에 입력 및 기억하도록 하여 펌프의 속도를 조절함으로써 토출압력을 일정하게 한다.
- 압력센서가 배관내의 압력을 감지하여 제어부에 보내면 제어부는 설정된 압력과 비교하여 펌프를 적정 회전속도로 변환시킨다.
- 만약 실제압력이 필요로 하는 압력보다 낮으면 제어부는 주파수를 제어하여 펌프의 속도를 증가시키며 펌프가 기동하면서 최대 설정압력에 도달하면 펌프는 정지한다.
- 같은 방식으로 펌프가 가동, 정지를 반복하여 급수를 공급한다.

## 운전조건

허용유체온도 : 0℃ ~ 60℃
운전주위온도 : 최대 40℃
최대허용압력 : 10bar

## 적용분야

- 급수 및 가압용 (고층 저수압지역 가압)
- 일반가정, 모텔, 펜션, 별장 등
- 소형 스프링쿨러, 정압이 필요한 수처리설비
- 일반 산업용 순환시스템

## 적용시 장점

- 인버터제어로 운전전력 절감
- 일정한 급수압력 유지
- 소프트 운전에 따른 펌프수명 연장
- 접액부가 스텐레스스틸 재질
- 저소음 운전 및 수충격 방지
- 설치 및 조작이 간편함

## 펌프 속도변화에 따른 에너지 소비 곡선

- 유량, 양정의 변화에 따라 펌프의 회전속도가 20% 감소하면 소비되는 에너지는 약 50%가 감소한다.

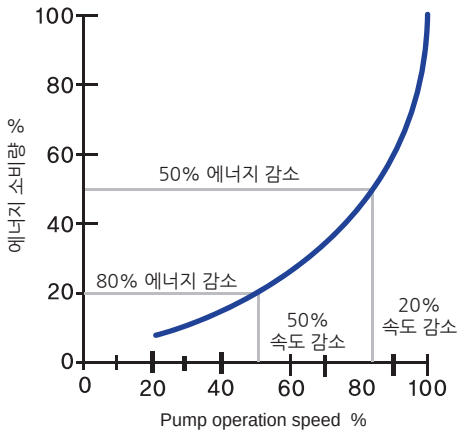

## 성능범위 (60Hz)

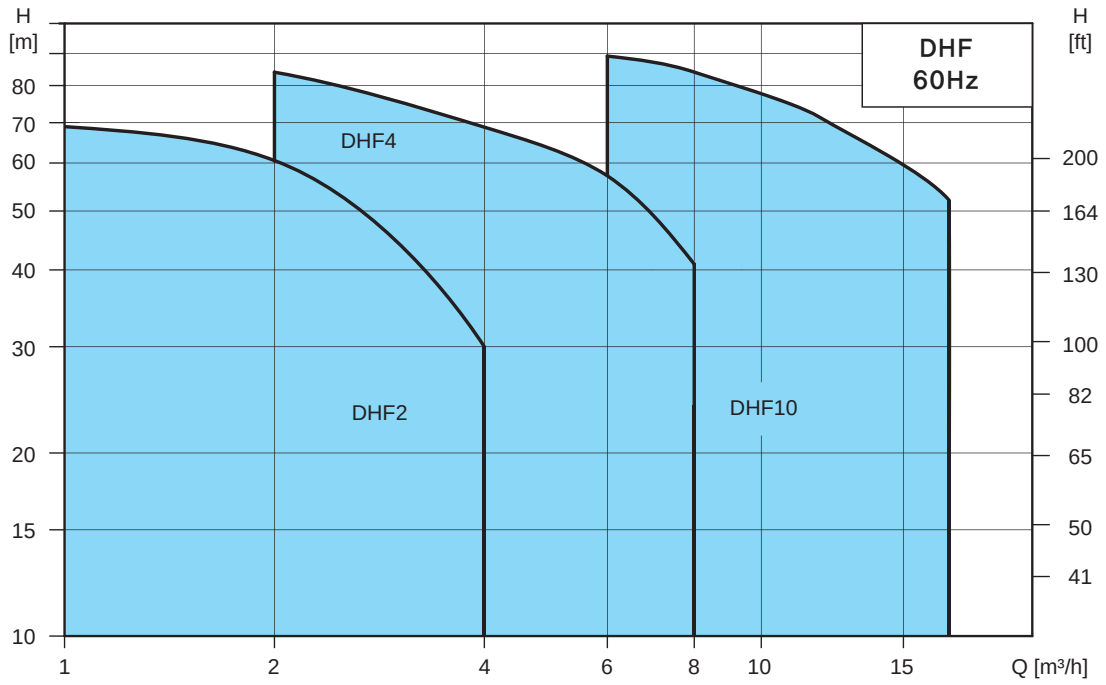


## 단면도

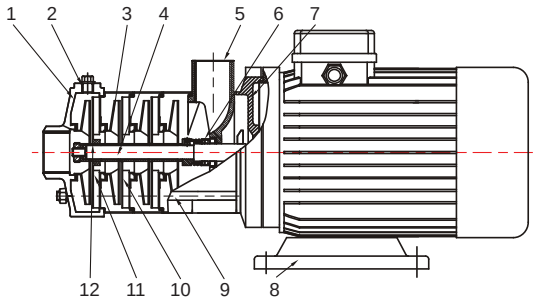


| 구 분 | DHF 2 | DHF 4 | DHF 10 |
|---|---|---|---|
| 흡입 구경 | 25A | 32A | 40A |
| 토출 구경 | 25A | 25A | 32A |

## 부품재질

| No. | 구성요소 | 재질 | AISI/ASTM |
|---|---|---|---|
| 1 | 흡입케이싱 | Cast iron | AISI304 |
| 2 | 공기밸브 | Stainless steel | AISI304 |
| 3 | 임펠러 | Stainless steel | AISI304 |
| 4 | 샤프트 | Stainless steel | AISI304 |
| 5 | 토출 케이싱 | Cast iron | AISI304 |
| 6 | 메카니컬 씰 | | |
| 7 | 모터 플랜지 | Aluminum alloy | |
| 8 | 베이스 플레이트 | Steel | AISI1015 |
| 9 | 다대볼트 | Stainless steel | AISI304 |
| 10 | 디퓨져 | Stainless steel | AISI304 |
| 11 | Support 디퓨져 | Stainless steel | AISI304 |
| 12 | 슬리브 | Stainless steel | AISI304 |

1,5번은 스테인레스로 제작 가능 (OPTION)

## 성능곡선도

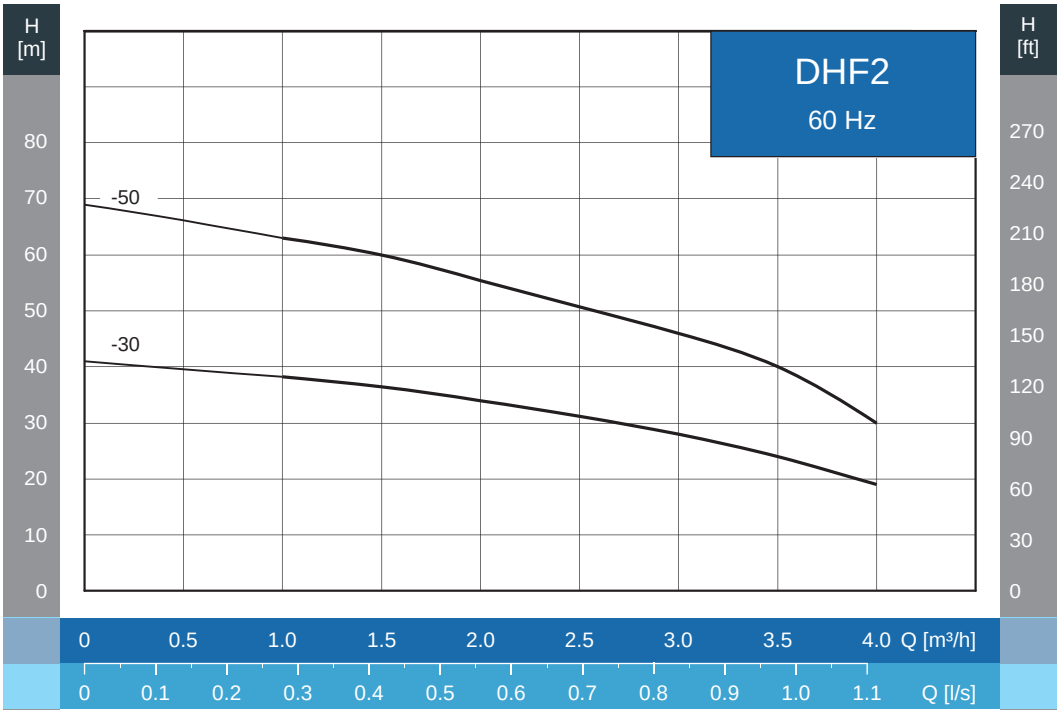
H [m]
H [ft]
DHF2
60 Hz
-50
-30
80
70
60
50
40
30
20
10
0
270
240
210
180
150
120
90
60
30
0
0 0.5 1.0 1.5 2.0 2.5 3.0 3.5 4.0 Q [m³/h]
0 0.1 0.2 0.3 0.4 0.5 0.6 0.7 0.8 0.9 1.0 1.1 Q [l/s]

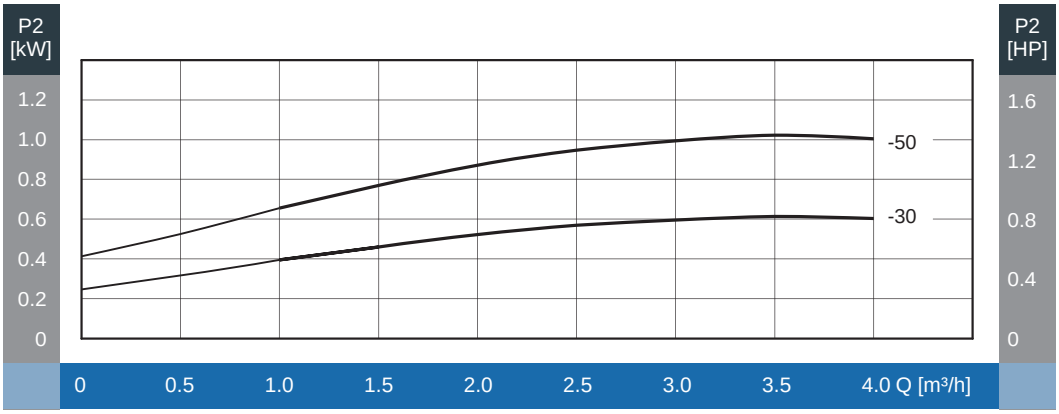
P2 [kW]
P2 [HP]
-50
-30
1.2
1.0
0.8
0.6
0.4
0.2
0
1.6
1.2
0.8
0.4
0
0 0.5 1.0 1.5 2.0 2.5 3.0 3.5 4.0 Q [m³/h]

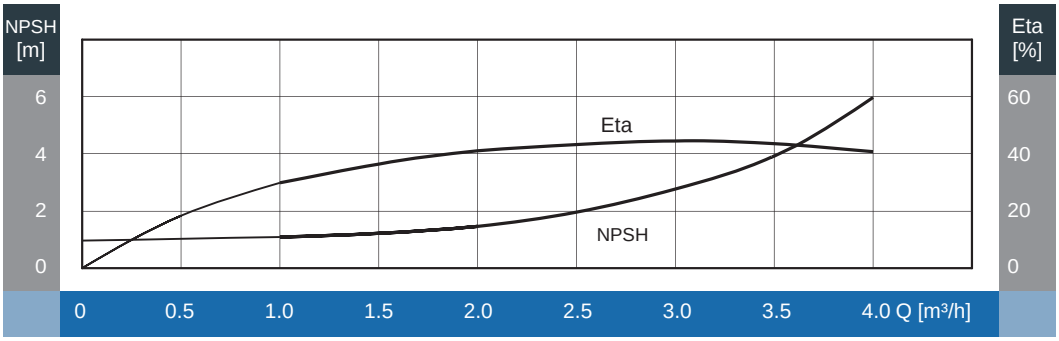
NPSH [m]
Eta [%]
Eta
NPSH
6
4
2
0
60
40
20
0
0 0.5 1.0 1.5 2.0 2.5 3.0 3.5 4.0 Q [m³/h]

## 외형도

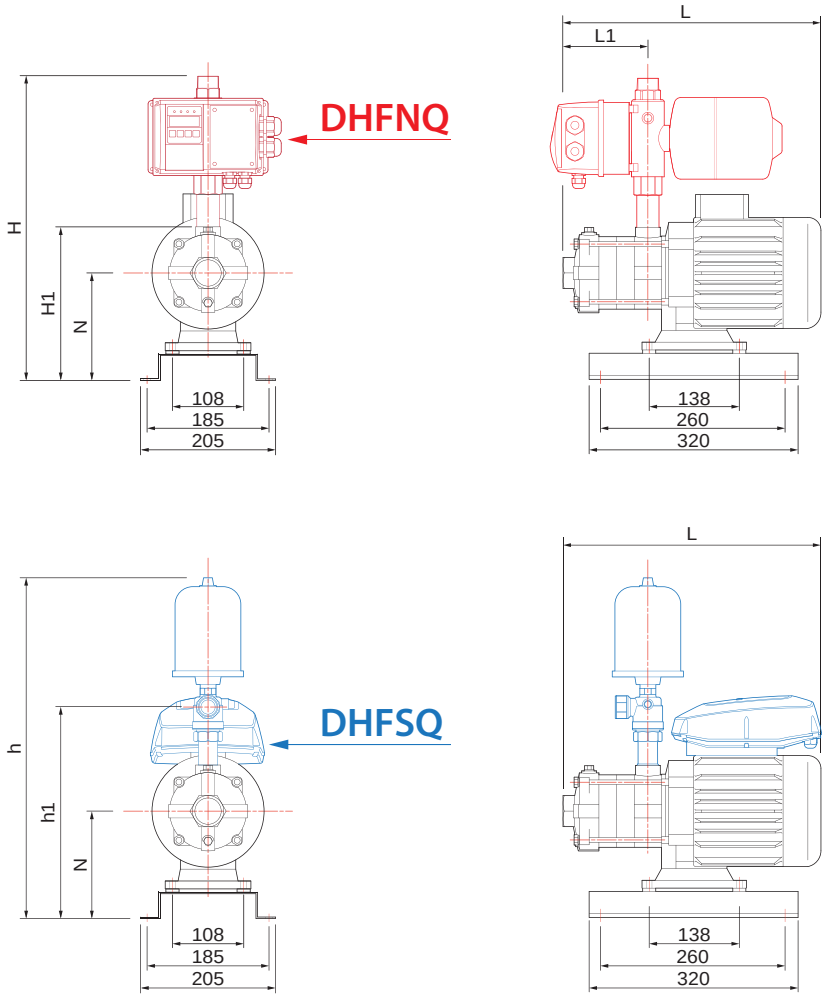


## 외형치수

| MODEL | MOTOR | | DIMENSION (UNIT: mm) | | | | | | |
|---|---|---|---|---|---|---|---|---|---|
| | kW | HP | L | L1 | H | H1 | h | h1 | N |
| DHF2-30M | 0.75 | 1 | 370 | 149 | 570 | 230 | 498 | 345 | 158 |
| DHF2-50M | 1.1 | 1.5 | 406 | 185 | 570 | 230 | 498 | 345 | 158 |

주의 | 입력전원이 삼상 380V인 경우 모델명에서 “M”이 삭제된다.

## 성능곡선도

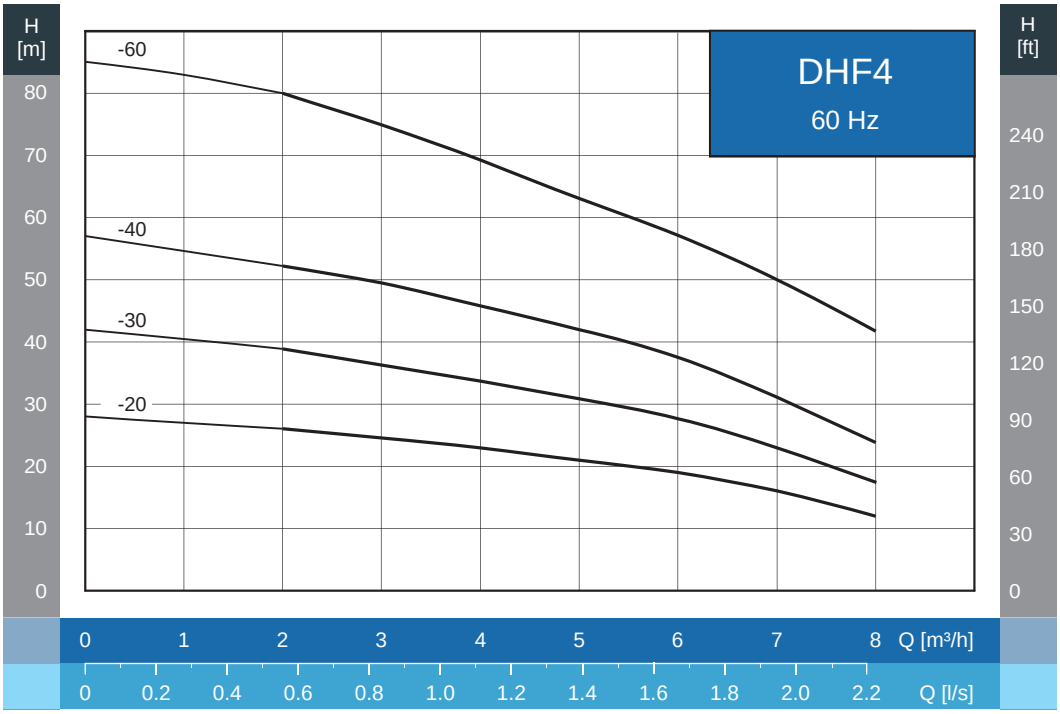
H [m]
H [ft]
DHF4
60 Hz
-60
-40
-30
-20
80
70
60
50
40
30
20
10
0
240
210
180
150
120
90
60
30
0
0 1 2 3 4 5 6 7 8 Q [m³/h]
0 0.2 0.4 0.6 0.8 1.0 1.2 1.4 1.6 1.8 2.0 2.2 Q [l/s]

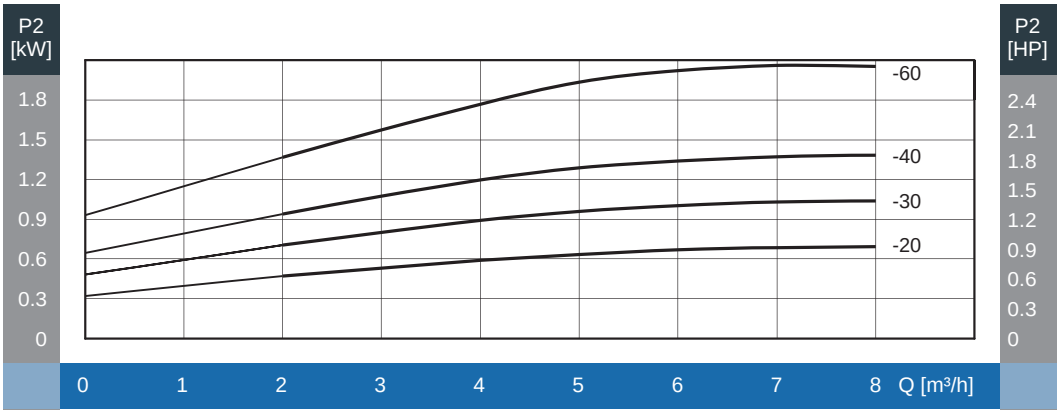
P2 [kW]
P2 [HP]
-60
-40
-30
-20
1.8
1.5
1.2
0.9
0.6
0.3
0
2.4
2.1
1.8
1.5
1.2
0.9
0.6
0.3
0
0 1 2 3 4 5 6 7 8 Q [m³/h]

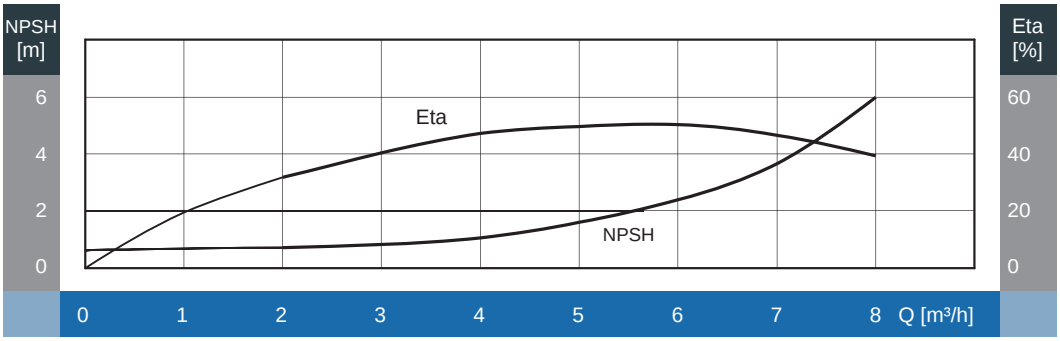
NPSH [m]
Eta [%]
Eta
NPSH
6
4
2
0
60
40
20
0
0 1 2 3 4 5 6 7 8 Q [m³/h]

## 외형도

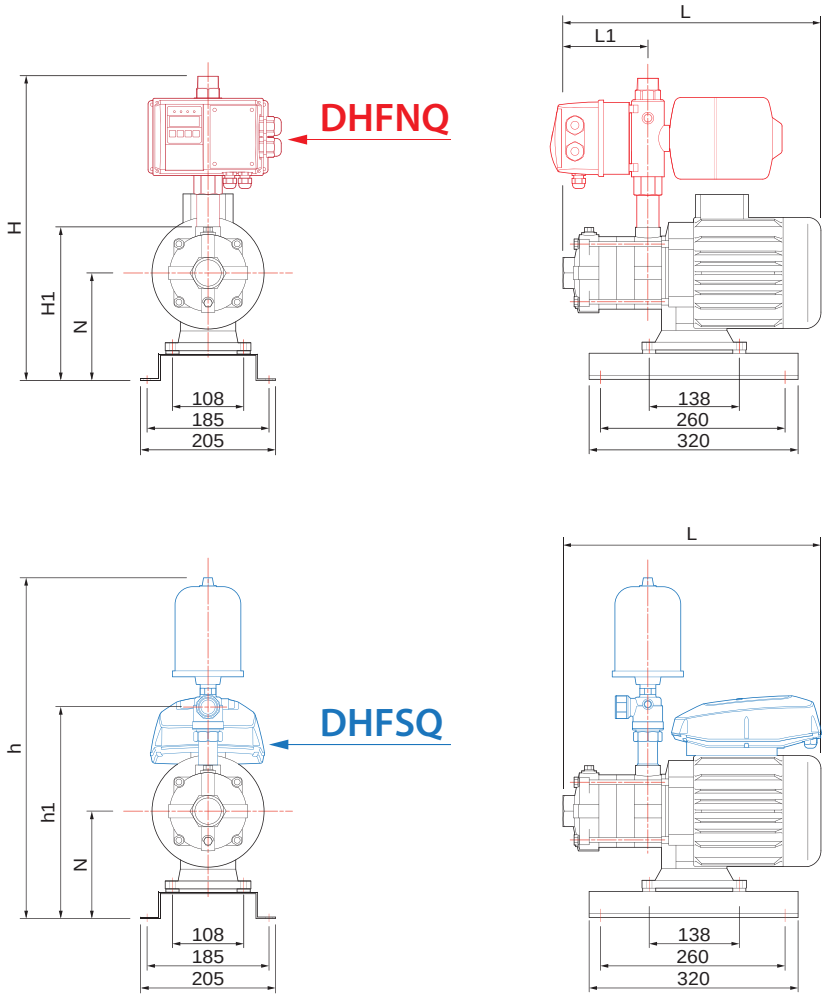


## 외형치수

| MODEL | MOTOR | | DIMENSION (UNIT: mm) | | | | | | |
|---|---|---|---|---|---|---|---|---|---|
| | kW | HP | L | L1 | H | H1 | h | h1 | N |
| DHF4-20M | 0.75 | 0.75 | 359 | 102 | 510 | 230 | 570 | 345 | 158 |
| DHF4-30M | 1.1 | 1.5 | 395 | 129 | 510 | 230 | 570 | 345 | 158 |
| DHF4-40M | 1.5 | 2 | 465 | 156 | 518 | 238 | 578 | 353 | 166 |
| DHF4-60M | 2.2 | 3 | 519 | 210 | 518 | 238 | 578 | 353 | 166 |

주의 | 입력전원이 삼상 380V인 경우 모델명에서 “M”이 삭제된다.

## 성능곡선도

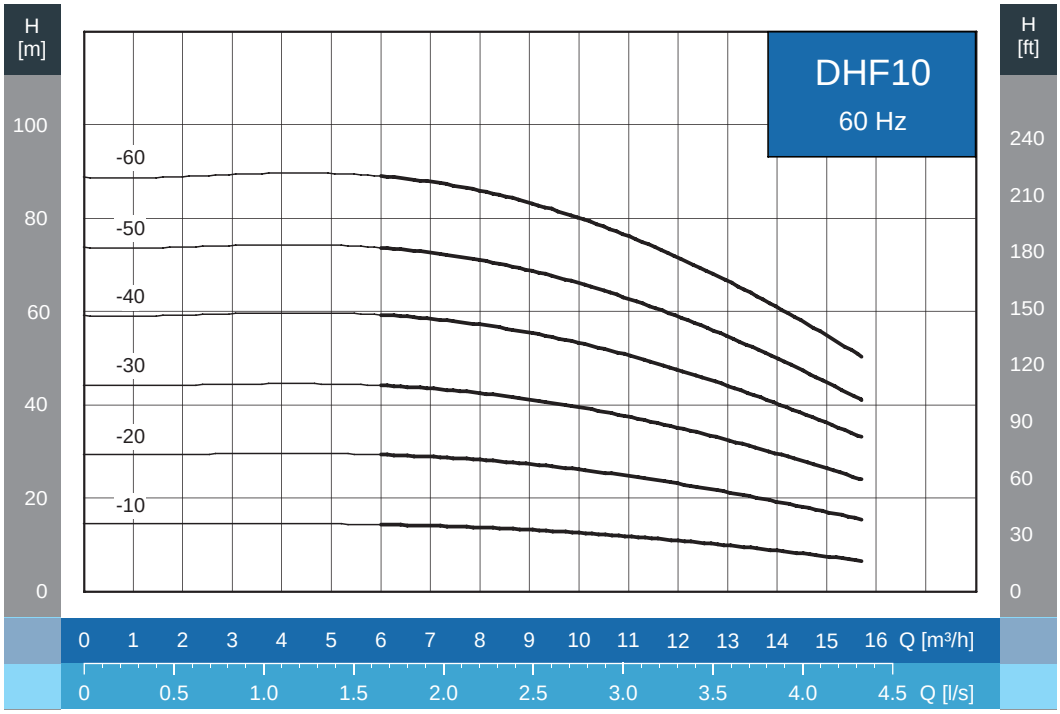
H [m]
H [ft]
DHF10
60 Hz
-60
-50
-40
-30
-20
-10
100
80
60
40
20
0
240
210
180
150
120
90
60
30
0
0 1 2 3 4 5 6 7 8 9 10 11 12 13 14 15 16 Q [m³/h]
0 0.5 1.0 1.5 2.0 2.5 3.0 3.5 4.0 4.5 Q [l/s]

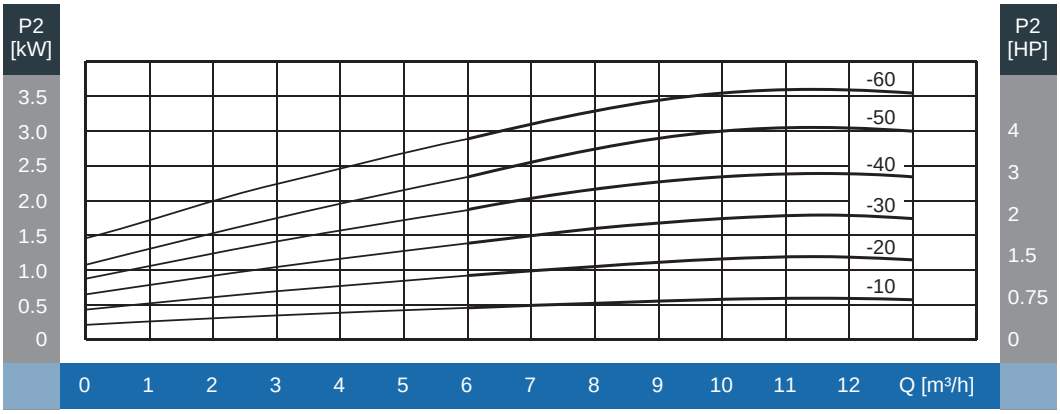
P2 [kW]
P2 [HP]
-60
-50
-40
-30
-20
-10
3.5
3.0
2.5
2.0
1.5
1.0
0.5
0
4
3
2
1.5
0.75
0
0 1 2 3 4 5 6 7 8 9 10 11 12 Q [m³/h]

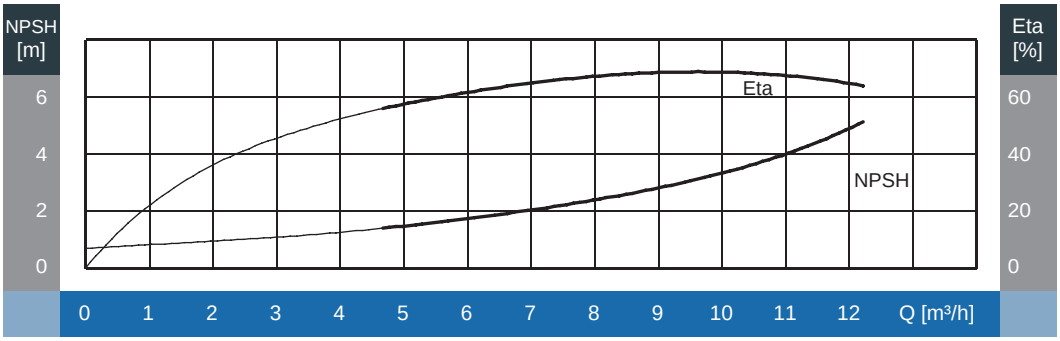
NPSH [m]
Eta [%]
Eta
NPSH
6
4
2
0
60
40
20
0
0 1 2 3 4 5 6 7 8 9 10 11 12 Q [m³/h]

## 외형도

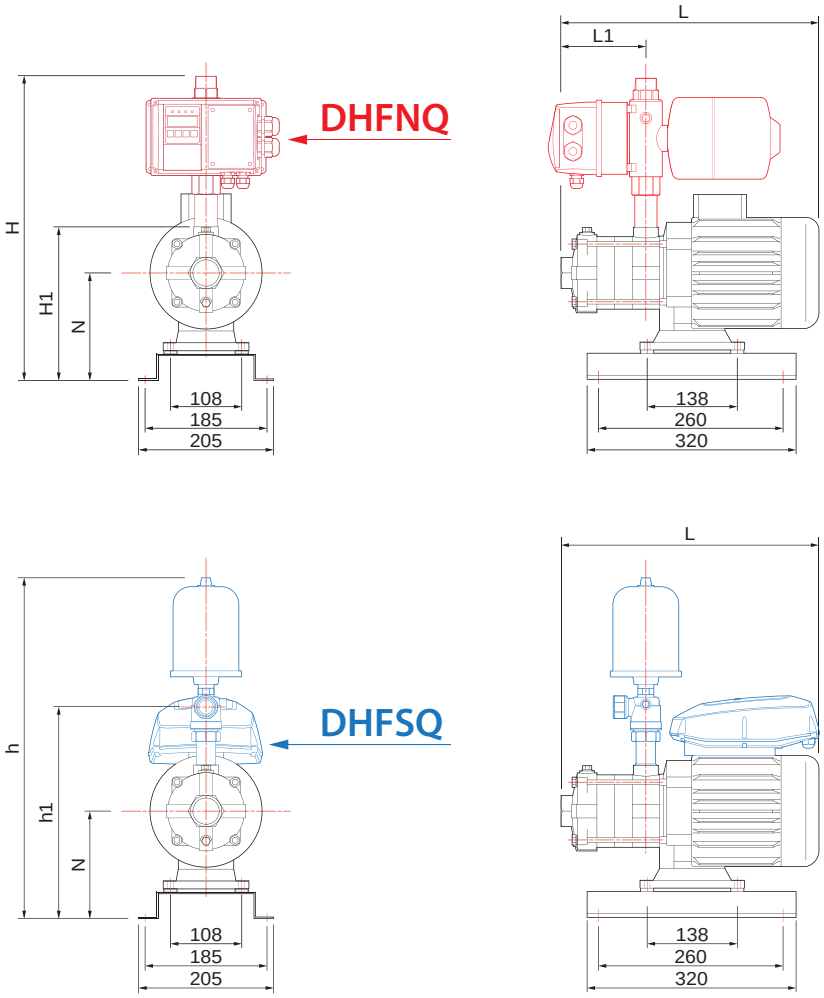


## 외형치수

| MODEL | MOTOR | | DIMENSION (UNIT: mm) | | | | | | |
|---|---|---|---|---|---|---|---|---|---|
| | kW | HP | L | L1 | H | H1 | h | h1 | N |
| DHF10-10M | 0.75 | 1 | 395 | 129 | 510 | 275 | 640 | 400 | 165 |
| DHF10-20M | 1.5 | 2 | 395 | 129 | 510 | 276 | 641 | 401 | 166 |
| DHF10-30M | 2.2 | 3 | 425 | 159 | 518 | 276 | 641 | 401 | 166 |
| DHF10-40 | 3 | 4 | 490 | 224 | 518 | 286 | 651 | 411 | 176 |
| DHF10-50 | 3 | 4 | 520 | 254 | 518 | 286 | 651 | 411 | 176 |
| DHF10-60 | 4 | 5.5 | 556 | 290 | 518 | 299 | 664 | 424 | 189 |

주의 | 입력전원이 삼상 380V인 경우 모델명에서 “M”이 삭제된다.

# DHM SERIES
횡형단단원심펌프

## DHM 60Hz

HIGH PERFORMANCE STAINLESS STEEL PUMP



## 제품특성

- 펌프 입·토출구가 90도를 이루는 단단원심펌프 구조
- 모터측에 임펠러를 직접 연결한 직결타입으로 컴팩트한 구조
- 펌프 입·토출구가 나사식구조로 입토출 배관연결이 용이
- 유체와 접촉하는 부품이 스테인레스스틸로 제작되어 부식에 강함
- 펌프 장착 후 배관의 해체 없이도 분해 및 수리가 용이

## 적용분야

- 급수 및 가압가압용, 물순환용
- 세척, 세정시스템, 냉각장치, 공기정화용
- 살수장치, 여과장치, 역삼투압용, 자키펌프
- 농업 및 관개용수용
- 기타 물과 관련된 용도

## 펌프표시

DHM15-1.5

DHM 15 – 1.5 (M)

- (M) : 단상, 220V (M 없을시, 삼상)
- 1.5 : 모터동력(kW)
- 15 : 정격유량 ($m^3/h$)
- DHM : 스테인레스 횡형 단단 원심 펌프

## 사용유체

- 취급액체는 음용수, 냉난방수, 응축수 등 고형입자나 섬유질 성분이 없고, 폭발의 위험이 없으며, 점도가 높지않고 펌프재질에 화학적으로 손상을 주지 않는 액체이어야 한다.

## 운전조건

- 허용유체온도 : -10℃ ~ 85℃
- 운전주위온도 : 최대 40℃
- 최대 허용압력 : 8bar

## 설치조건

- 펌프는 수평 베이스에 고정되어 설치되어야 한다.
- 설치시 연결배관의 장력에 펌프가 영향을 받지 않아야 한다. (후렉시블 조인트 사용이 바람직함)
- 펌프는 환기 및 동파 방지가 되는 장소에 설치한다.
- 불안정한 전압, 과부하, 누전으로 펌프가 손상되지 않도록 한다.

## 모터사양

- 모터형식 : TEFC
- 보호등급 : IP54
- 절연등급 : F
- 전원사양 : 단상 220V, 60Hz
  삼상 220V/380V, 60Hz

## 단면도

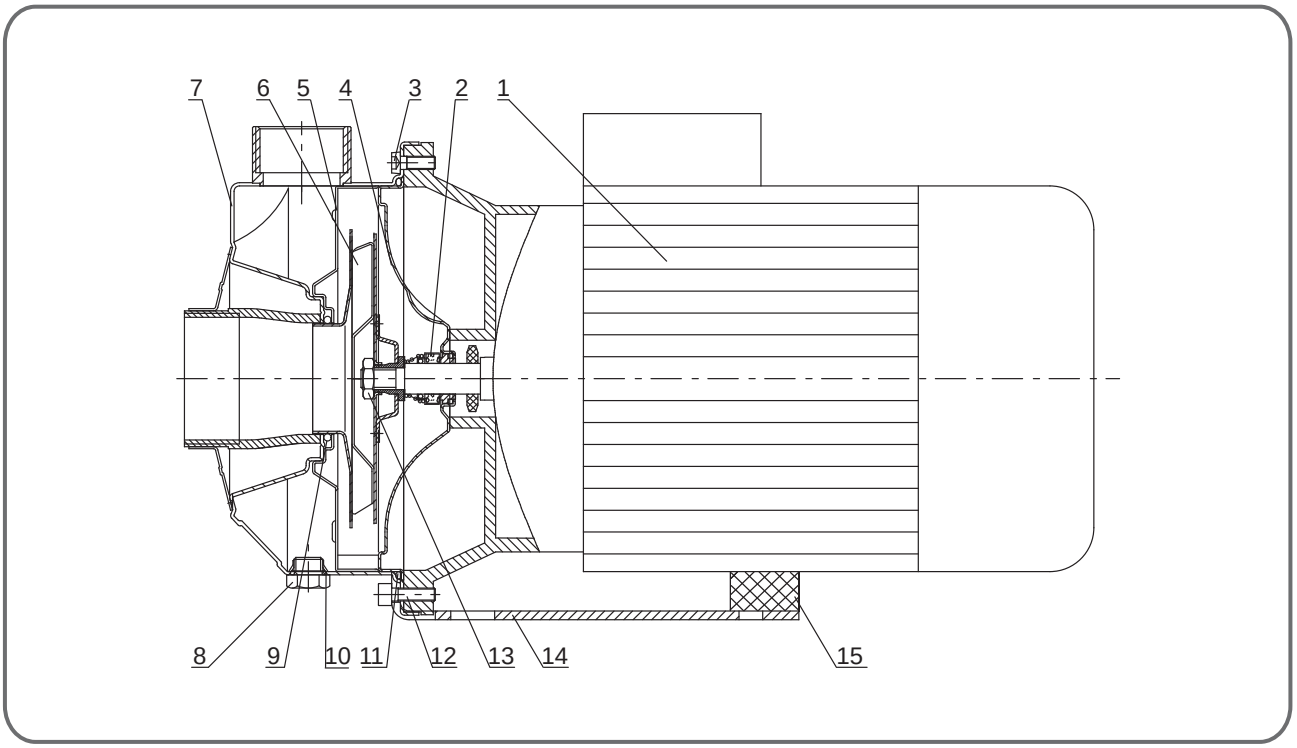


## 부품재질

| NO. | 부품명 | 재 질 | AISI/ASTM |
|---|---|---|---|
| 1 | 모터 | Cast iron/ aluminum diecastings | |
| 2 | 메카니컬 씰 | | |
| 3 | 6가 볼트 M6 X 15 | Stainless steel | AISI304 |
| 4 | 씰 하우징 | Stainless steel | AISI304 |
| 5 | 디퓨져 | Stainless steel | AISI304 |
| 6 | 임펠라 | Stainless steel | AISI304 |
| 7 | 펌프 몸체 | Stainless steel | AISI304 |
| 8 | 드레인 플러그 | Stainless steel | AISI304 |
| 9 | 오링 | NBR | |
| 10 | 오링 | NBR | |
| 11 | 오링 | NBR | |
| 12 | 6각 볼트 M6 x 20 | Stainless steel | AISI304 |
| 13 | 임펠라 너트 M10 | Stainless steel | AISI304 |
| 14 | 베이스 | Steel | A570 |
| 15 | Support | NBR | |

## 성능곡선도

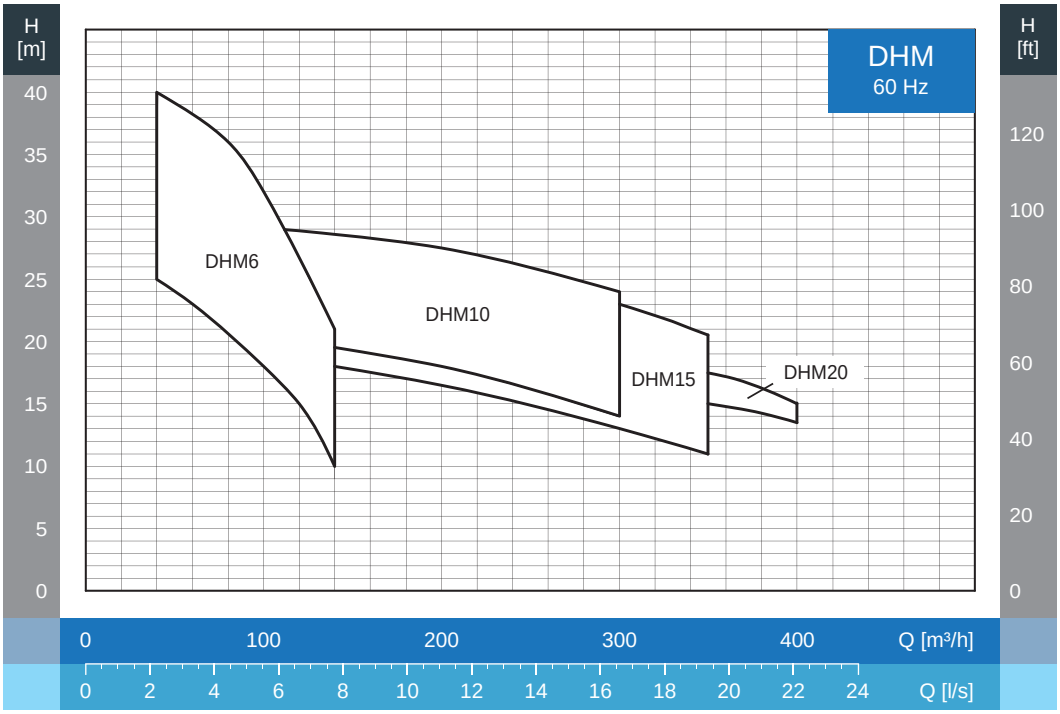


## 성능표

| Model | Motor | | Q (l/min) | 20 | 40 | 60 | 80 | 100 | 120 | 140 | 160 | 200 | 250 | 300 | 330 | 350 | 400 |
|---|---|---|---|---|---|---|---|---|---|---|---|---|---|---|---|---|---|
| | kW | HP | Q ($m^3$/h) | 1.2 | 2.4 | 3.6 | 4.8 | 6.0 | 7.2 | 8.4 | 9.6 | 12 | 15 | 18 | 20 | 21 | 24 |
| DHM6-0.75M | 0.75 | 1 | H(m) | | 25 | 23 | 21 | 17 | 15 | 10 | | | | | | | |
| DHM6-1.1M | 1.1 | 1.5 | | | 33 | 31 | 29 | 25 | 21 | 15 | | | | | | | |
| DHM6-1.5M | 1.5 | 2 | | | 40 | 38 | 36 | 32 | 27 | 22 | | | | | | | |
| DHM10-1.1M | 1.1 | 1.5 | | | | | | 20.5 | 20 | 19.5 | 19 | 18 | 17 | 14 | | | |
| DHM10-1.5M | 1.5 | 2 | | | | | | 25.5 | 25 | 24.5 | 24 | 23 | 22 | 20 | | | |
| DHM10-2.2M | 2.2 | 3 | | | | | | 29 | 28.8 | 28.5 | 28 | 27.5 | 26 | 24 | | | |
| DHM15-1.1M | 1.1 | 1.5 | | | | | | | 18.5 | 18 | 17.5 | 16.5 | 15 | 13 | 12 | 11 | |
| DHM15-1.5M | 1.5 | 2 | | | | | | | 22.5 | 22 | 21.5 | 20.5 | 18.5 | 16 | 14 | 13 | |
| DHM15-2.2M | 2.2 | 3 | | | | | | | 28.5 | 28 | 27.5 | 26.5 | 25 | 23 | 21.5 | 20.5 | |
| DHM20-1.5M | 1.5 | 2 | | | | | | | | 19.5 | 19 | 18.5 | 18 | 16.5 | 16 | 15 | 13.5 |
| DHM20-2.2M | 2.2 | 3 | | | | | | | | 23 | 22.5 | 22 | 20.5 | 19.5 | 18.5 | 17.5 | 15 |

주의 | 입력전원이 삼상 380V인 경우 모델명에서 "M"이 삭제된다.

## 외형도

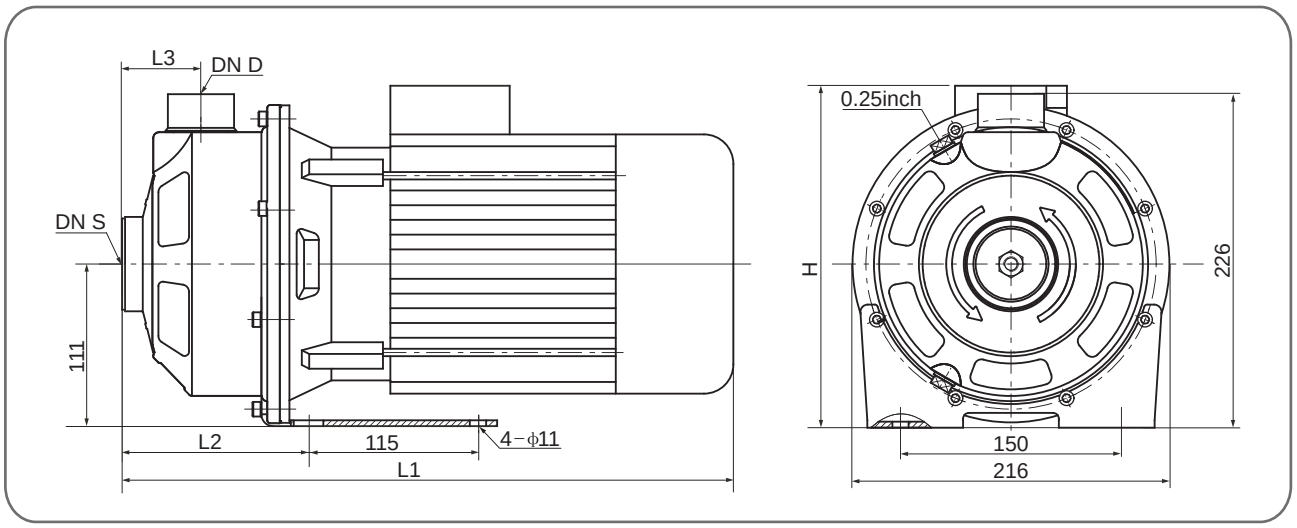


## 외형치수 및 중량 (60Hz)

| Model | Motor | | L1 | L2 | L3 | H | DN S | DN D | Weight |
|---|---|---|---|---|---|---|---|---|---|
| | Phase | Power(kW) | mm | | | | Inlet(mm) | Outlet(mm) | kg |
| DHM6-0.75 | 1PH/3PH | 0.75 | 361 | 113 | 51 | 223 / 245 | 32 | 25 | 14 |
| DHM6-1.1 | | 1.1 | 361 | 113 | 51 | 223 / 245 | 32 | 25 | 16 |
| DHM6-1.5 | | 1.5 | 401 | 113 | 51 | 232 / 253 | 32 | 25 | 20 |
| DHM10-1.1 | | 1.1 | 375 | 127 | 51 | 223 / 245 | 40 | 32 | 16 |
| DHM10-1.5 | | 1.5 | 415 | 127 | 54 | 232 / 253 | 40 | 32 | 20 |
| DHM10-2.2 | | 2.2 | 415 | 127 | 54 | 232 / 253 | 40 | 32 | 23 |
| DHM15-1.1 | | 1.1 | 375 | 127 | 54 | 223 / 245 | 40 | 32 | 16 |
| DHM15-1.5 | | 1.5 | 415 | 127 | 54 | 232 / 253 | 40 | 32 | 20 |
| DHM15-2.2 | | 2.2 | 415 | 127 | 54 | 232 / 253 | 40 | 32 | 23 |
| DHM20-1.5 | | 1.5 | 415 | 127 | 54 | 232 / 253 | 50 | 32 | 20 |
| DHM20-2.2 | | 2.2 | 415 | 127 | 54 | 232 / 253 | 50 | 32 | 23 |

## 성능곡선도

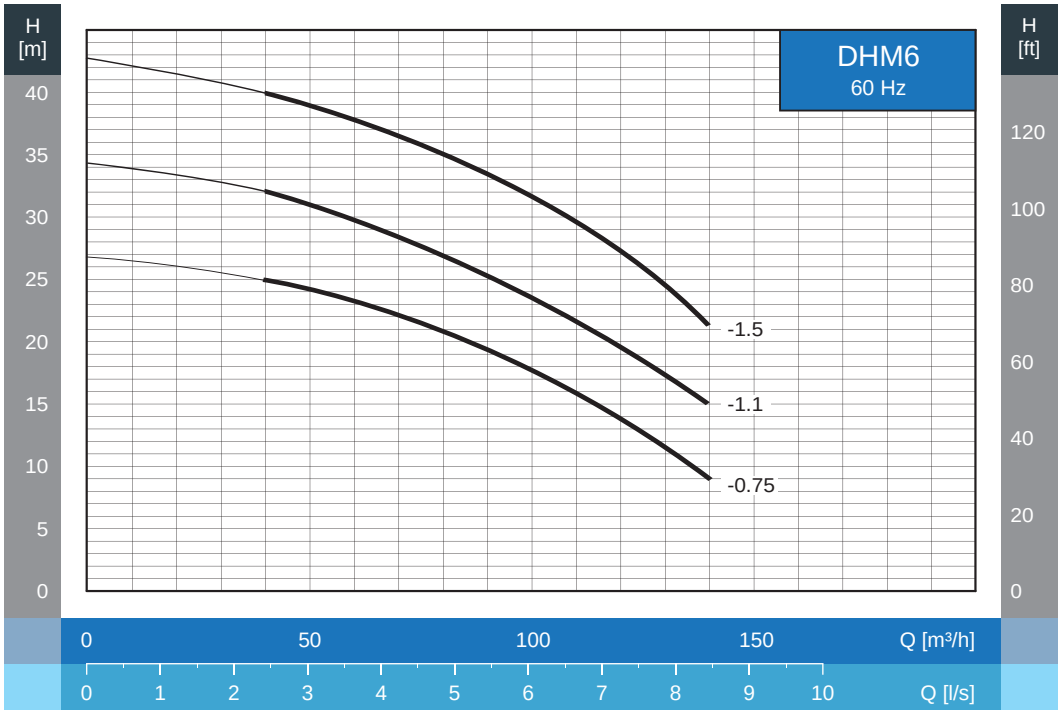
H [m]
H [ft]
DHM6
60 Hz
-1.5
-1.1
-0.75
0 50 100 150 Q [m³/h]
0 1 2 3 4 5 6 7 8 9 10 Q [l/s]

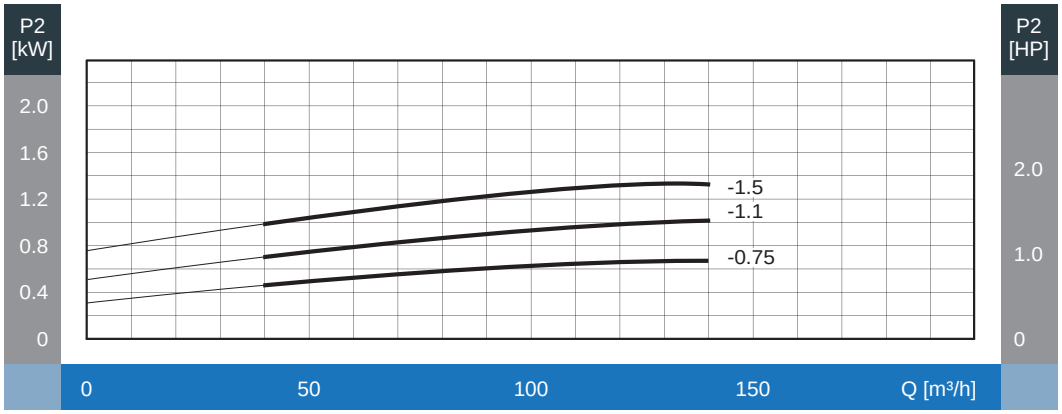
P2 [kW]
P2 [HP]
-1.5
-1.1
-0.75
0 50 100 150 Q [m³/h]

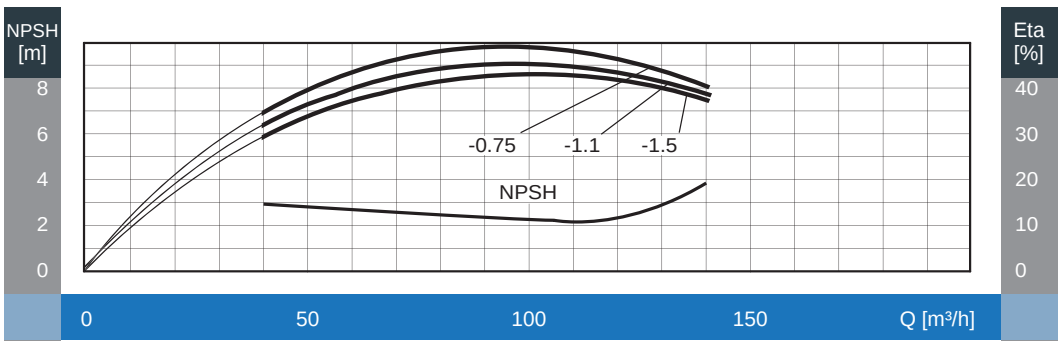
NPSH [m]
Eta [%]
-0.75
-1.1
-1.5
NPSH
0 50 100 150 Q [m³/h]

## 성능곡선도

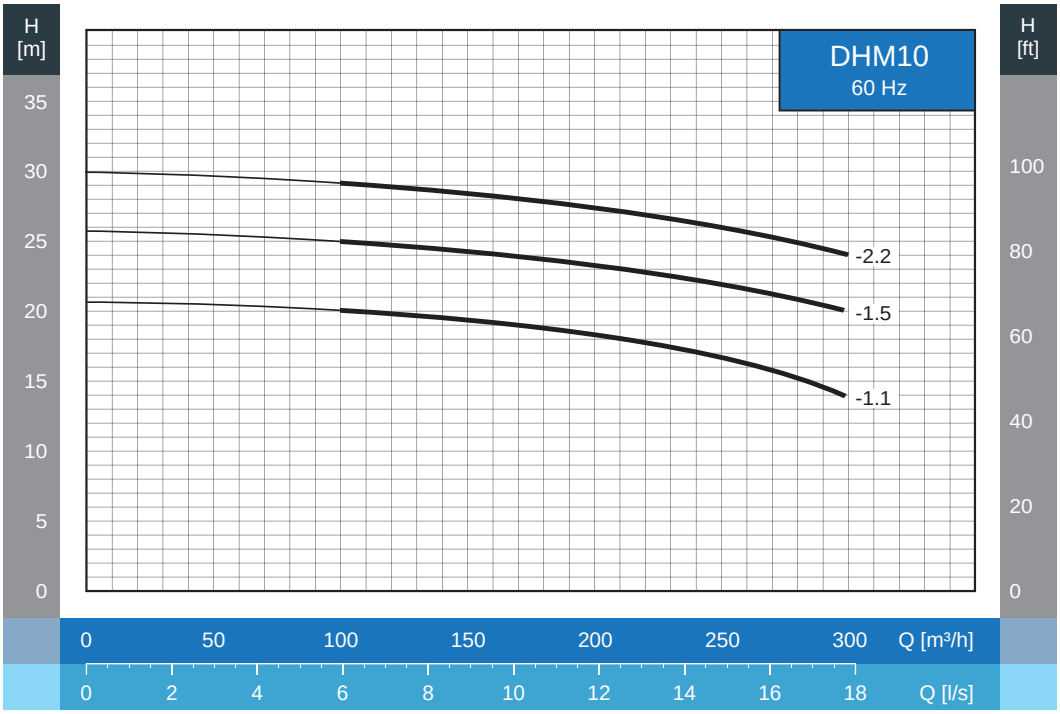
H [m]
H [ft]
DHM10
60 Hz
-2.2
-1.5
-1.1
35
30
25
20
15
10
5
0
100
80
60
40
20
0
0 50 100 150 200 250 300 Q [m³/h]
0 2 4 6 8 10 12 14 16 18 Q [l/s]

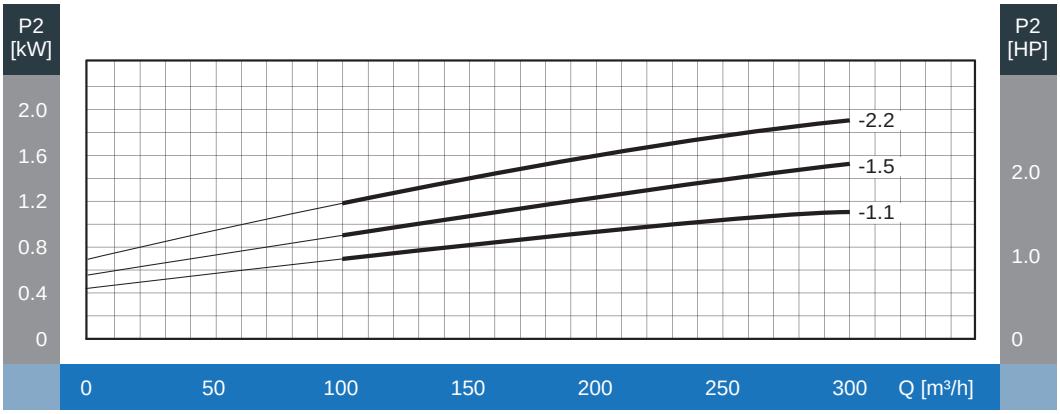
P2 [kW]
P2 [HP]
-2.2
-1.5
-1.1
2.0
1.6
1.2
0.8
0.4
0
2.0
1.0
0
0 50 100 150 200 250 300 Q [m³/h]

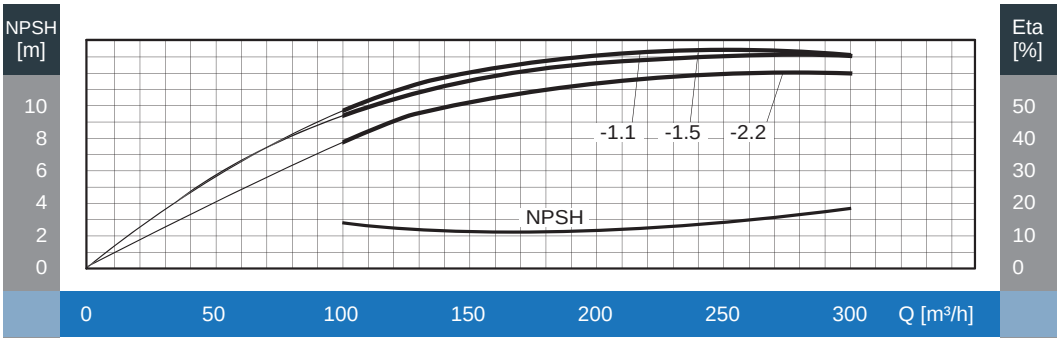
NPSH [m]
Eta [%]
-1.1
-1.5
-2.2
NPSH
10
8
6
4
2
0
50
40
30
20
10
0
0 50 100 150 200 250 300 Q [m³/h]

## 성능곡선도

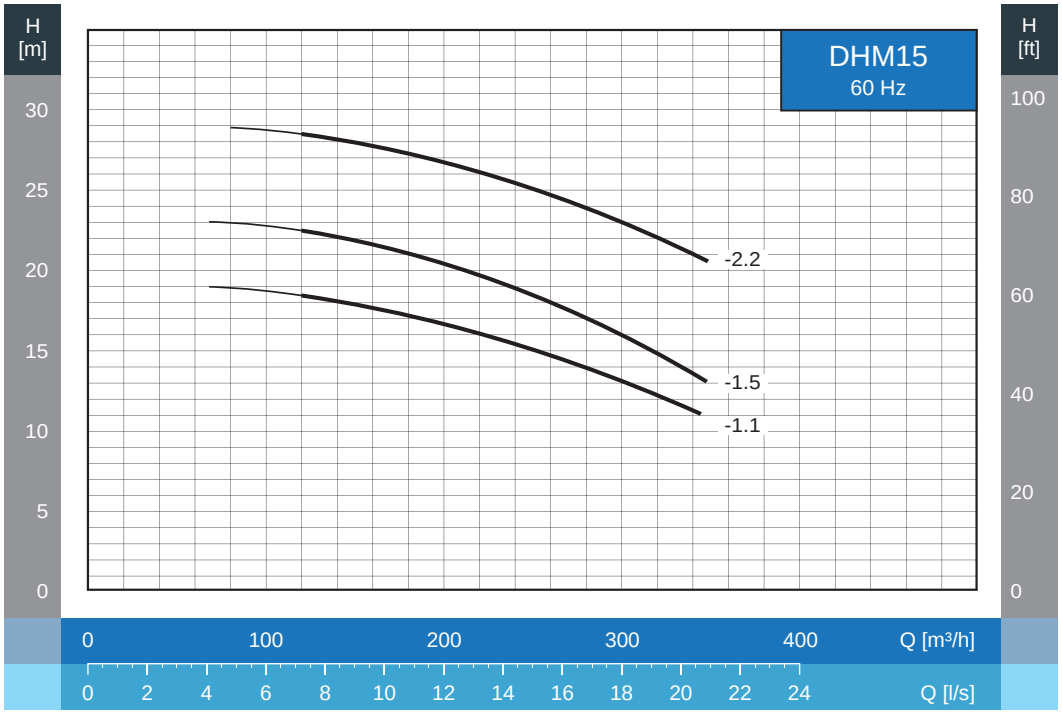
H [m]
H [ft]
DHM15
60 Hz
-2.2
-1.5
-1.1
0 5 10 15 20 25 30
0 20 40 60 80 100
0 100 200 300 400 Q [m³/h]
0 2 4 6 8 10 12 14 16 18 20 22 24 Q [l/s]

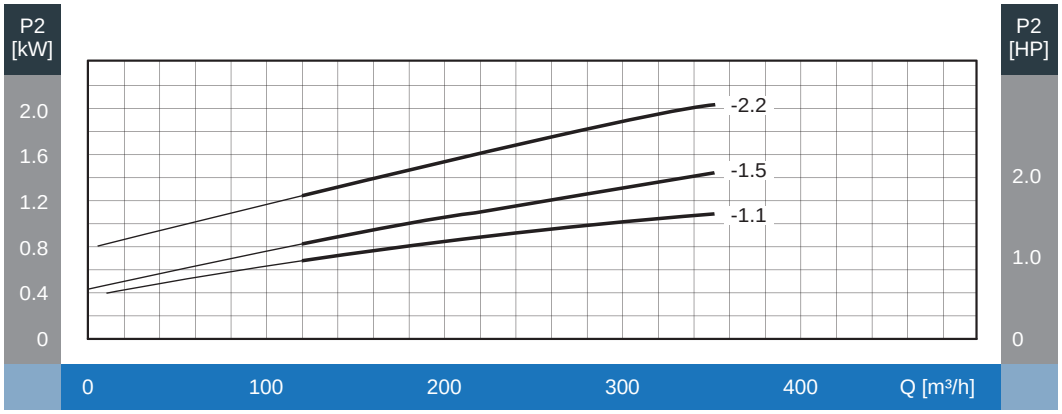
P2 [kW]
P2 [HP]
-2.2
-1.5
-1.1
0 0.4 0.8 1.2 1.6 2.0
0 1.0 2.0
0 100 200 300 400 Q [m³/h]

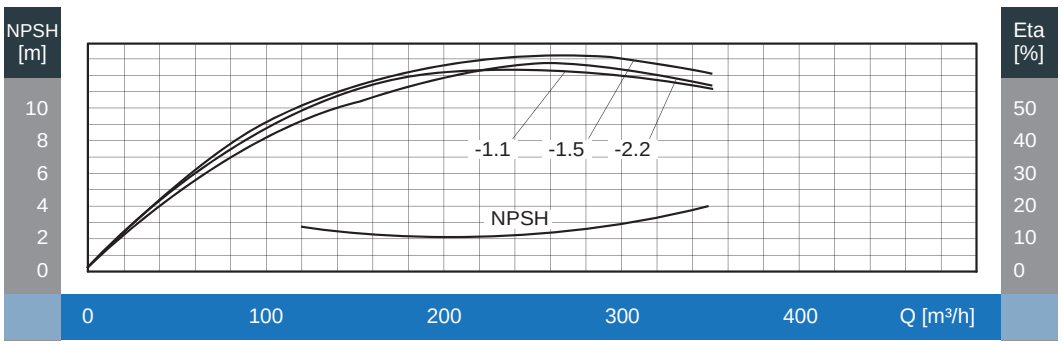
NPSH [m]
Eta [%]
-1.1
-1.5
-2.2
NPSH
0 2 4 6 8 10
0 10 20 30 40 50
0 100 200 300 400 Q [m³/h]

## 성능곡선도

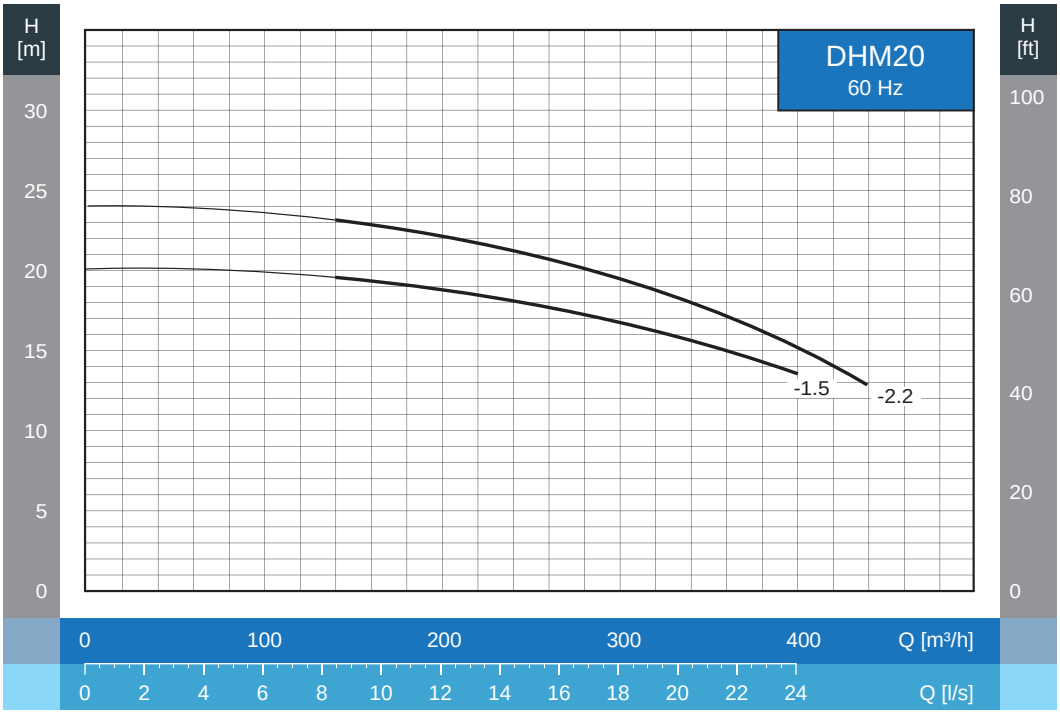
H [m]
30
25
20
15
10
5
0
DHM20
60 Hz
-1.5
-2.2
H [ft]
100
80
60
40
20
0
0
100
200
300
400
Q [m³/h]
0
2
4
6
8
10
12
14
16
18
20
22
24
Q [l/s]

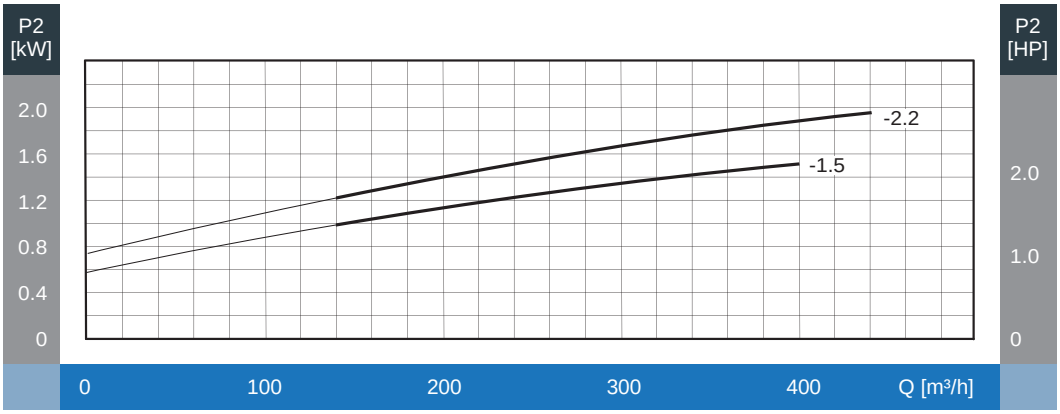
P2 [kW]
2.0
1.6
1.2
0.8
0.4
0
-2.2
-1.5
P2 [HP]
2.0
1.0
0
0
100
200
300
400
Q [m³/h]

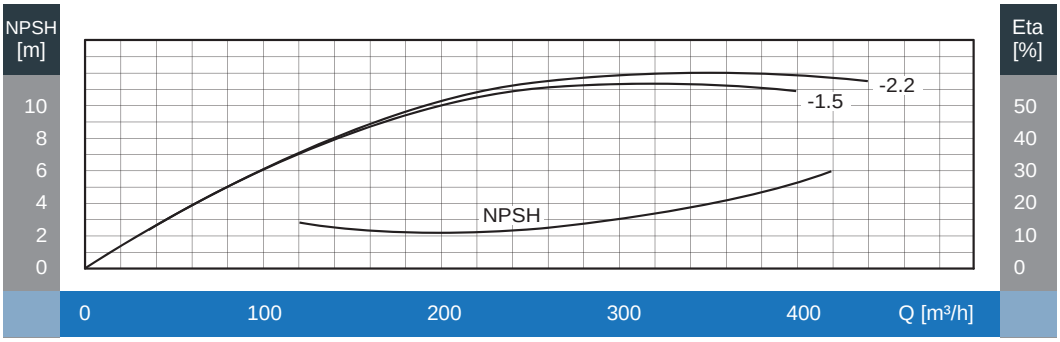
NPSH [m]
10
8
6
4
2
0
-2.2
-1.5
NPSH
Eta [%]
50
40
30
20
10
0
0
100
200
300
400
Q [m³/h]

## 외형도

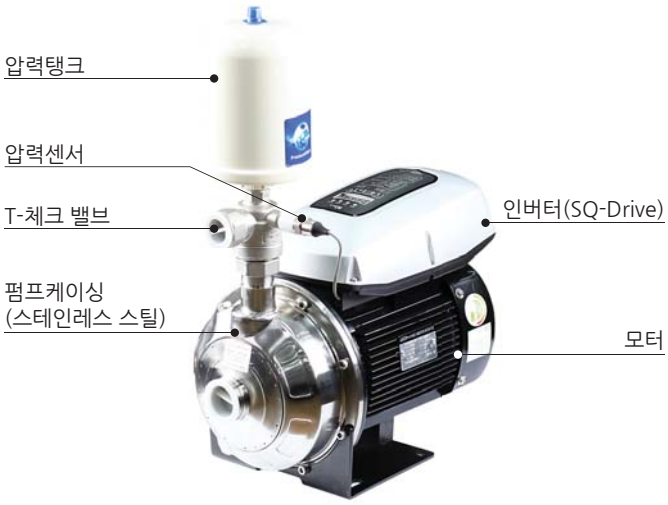


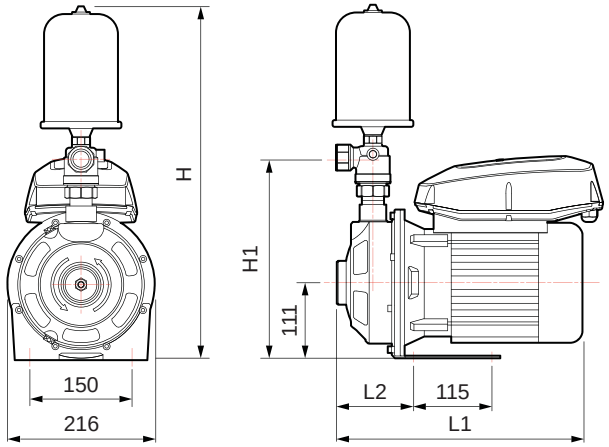


## 제원 (60Hz)

| 모델명 | 모터출력 (kW) | 입 력 전 원 | 출 력 전 원 | 구경(mm) | | 외형치수(mm) | | | | 중량 (kg) |
|---|---|---|---|---|---|---|---|---|---|---|
| | | | | 흡입 | 토출 | L1 | L2 | H1 | H | |
| SQ50-27M | 0.75 | 단상 220V, 50/60Hz | 삼상 220V, 60Hz | 32 | 25 | 361 | 113 | 370 | 595 | 14 |
| SQ80-21M | | | | | | | | | | |
| SQ80-29M | 1.1 | | | | | | | | | |
| SQ80-36M | | | | | | 401 | | | | 20 |
| SQ140-19M | | | | 40 | 32 | 375 | 127 | 395 | 620 | 16 |
| SQ140-24M | | | | | | 415 | | | | 20 |

주의| 본제품은 단상전용 제품입니다.

## 특장점

- 인버터일체형의 전자동 급수펌프
- 인버터제어로 전력비 절감 (정압운전)
- 접액부가 스테인레스 재질로 녹물 방지
- 저소음 운전으로 쾌적한 급수공급
- 설치 및 운전 조작이 간편

## 용도

- 일반 가정용, 급수용 (고층 저수압지역 가압)
- 전원주택 및 별장급수
- 농업 및 온실관계용
- 원예시설 및 정원

## 운전조건

- 허용유체온도 : 0℃ ~ 60℃
- 운전주위온도 : 최대 40℃
- 최대 허용압력 : 8bar

## 성능곡선도

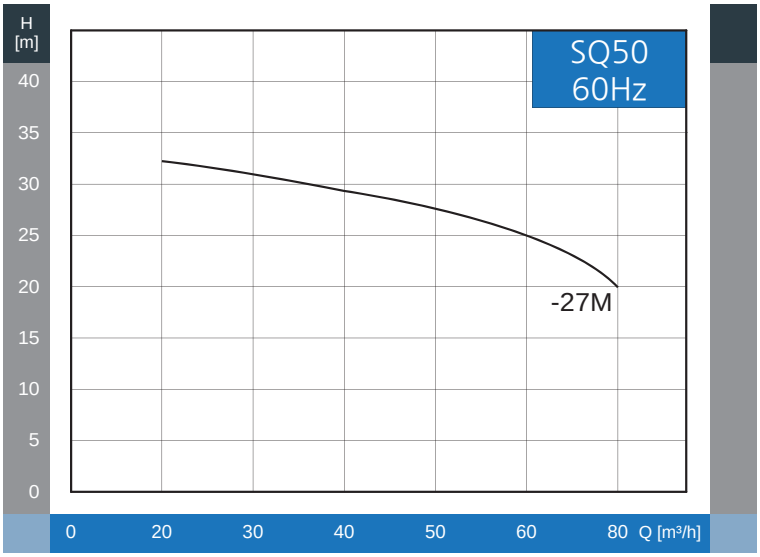
H [m]
40
35
30
25
20
15
10
5
0
SQ50 60Hz
-27M
0
20
30
40
50
60
80
Q [m³/h]

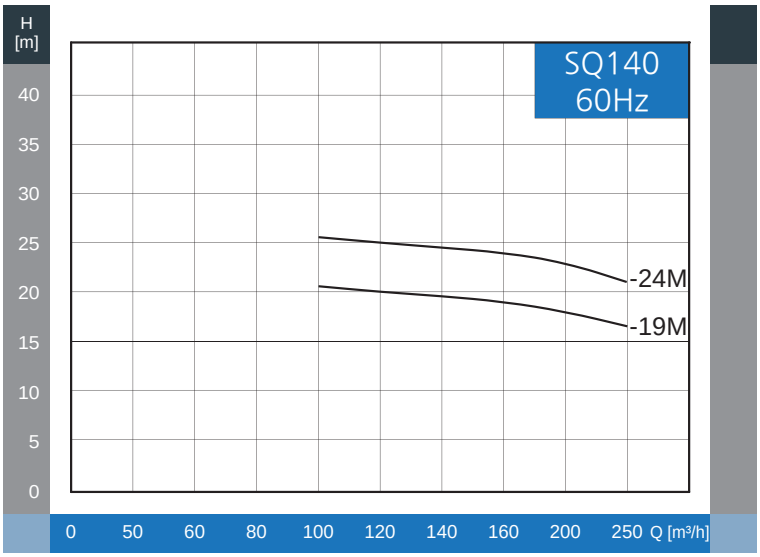
H [m]
40
35
30
25
20
15
10
5
0
SQ140 60Hz
-24M
-19M
0
50
60
80
100
120
140
160
200
250
Q [m³/h]

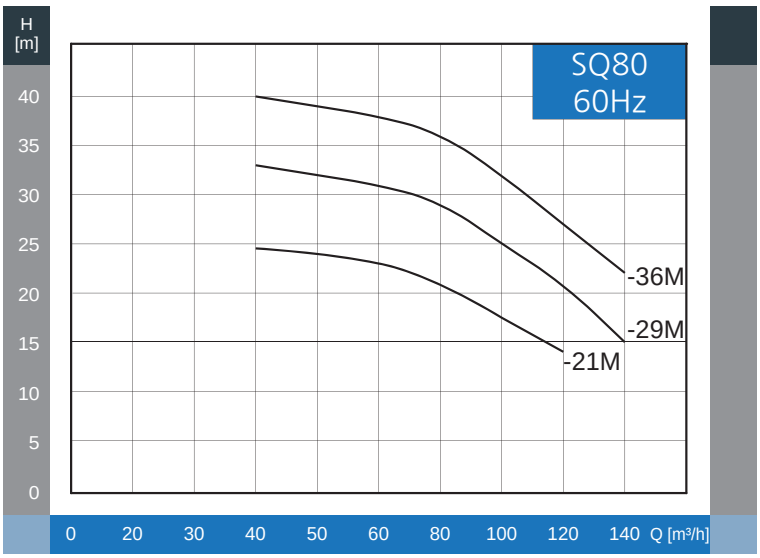
H [m]
40
35
30
25
20
15
10
5
0
SQ80 60Hz
-36M
-29M
-21M
0
20
30
40
50
60
80
100
120
140
Q [m³/h]

# JQ SERIES
Horizontal self-priming pump

## JQ 60Hz

HIGH PERFORMANCE STAINLESS STEEL PUMP



## 특장점

- 자흡능력을 보유한 자동급수펌프
- 접액부가 스테인레스 재질로 녹물 방지
- 설치 및 운전 조작이 간편
- 컴팩트하고 세련된 디자인
- 인버터 제어로 전력비 절감 (정압운전)

## 용도

- 일반 가정용, 급수용 (고층 저수압지역 가압)
- 전원주택 및 별장급수
- 농업 및 온실관계용
- 원예시설 및 정원

## 운전조건

- 허용유체온도 : 0℃ ~ 45℃
- 운전주위온도 : 최대 40℃
- 최대 허용압력 : 6bar

## 성능곡선도

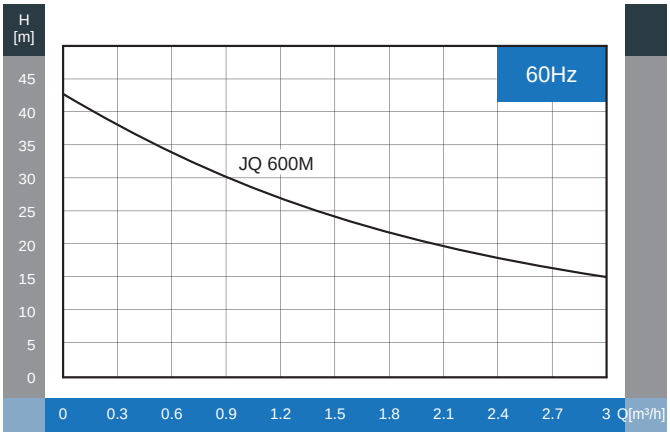


## 외형도

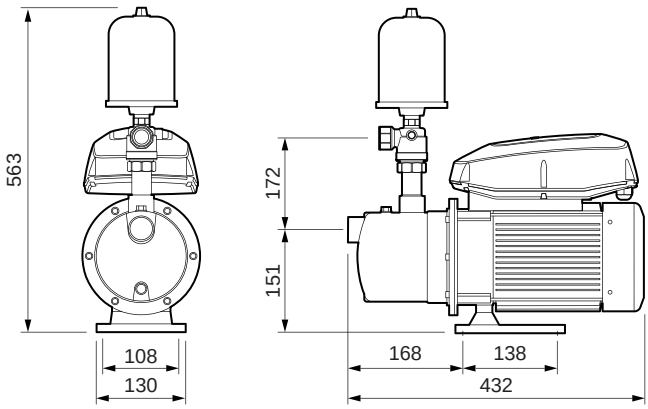


## 제원

| 모델명 | 모터출력 (kW) | 입 력 전 원 | 출 력 전 원 | 구경(mm) | |
|---|---|---|---|---|---|
| | | | | 흡입 | 토출 |
| JQ 600M | 0.55 | 단상 220V, 50/60Hz | 삼상 220V, 50/60Hz | 25 | 25 |

주의 | 본제품은 단상전용 제품입니다.
설치후 최초 기동시까지 흡상시간은 최대 5분까지 소요될 수 있습니다.



## 특장점

- 자흡능력을 보유한 자동급수펌프
- 접액부가 스테인레스 재질로 녹물 방지
- 설치 및 운전 조작이 간편
- 컴팩트하고 세련된 디자인

## 용도

- 일반 가정용, 급수용 (고층 저수압지역 가압)
- 전원주택 및 별장급수
- 농업 및 온실관계용
- 원예시설 및 정원

## 운전조건

- 허용유체온도 : 0℃ ~ 45℃
- 운전주위온도 : 최대 40℃
- 최대 허용압력 : 6bar

## 성능곡선도

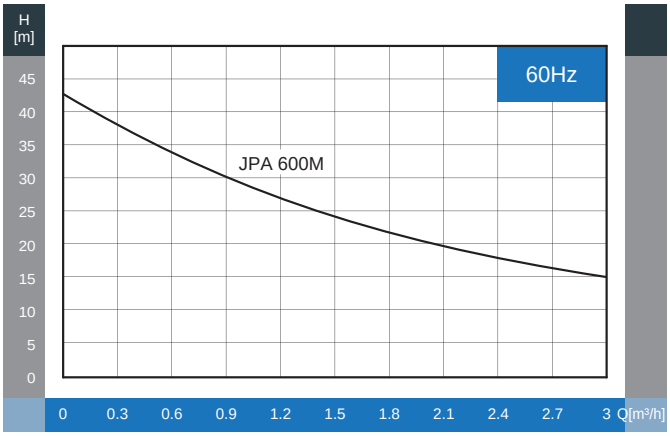


## 외형도

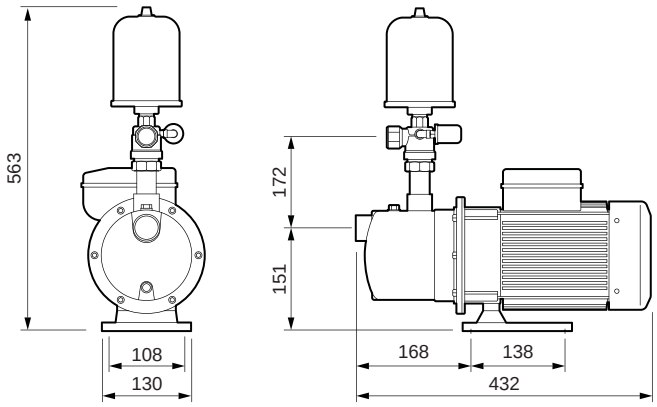


## 제원

| 모델명 | 모터출력 (kW) | 입 력 전 원 | 구경(mm) | |
|---|---|---|---|---|
| | | | 흡입 | 토출 |
| JPA 600M | 0.55 | 단상 220V, 50/60Hz | 25 | 25 |

주의 | 본제품은 단상전용 제품입니다.
설치후 최초 기동시까지 흡상시간은 최대 5분까지 소요될 수 있습니다.

DHF/M(K)-1403






주식회사 두 크

본사/공장
경기도 화성시 장안면 화곡로 332 (사곡리 295)
TEL: 031)831-1200(代) FAX: 031)831-1240

홈페이지
www.doochpump.com