# DDO

Inside Draw-Down Chuck

## 내경용 드로우-다운 척



### 제품 특징

가공된 내경기준으로 끌어당기며 클램핑 가능

### 주요 기술

가공물의 우수한 평행도와 직각도
이물질 및 절삭유 투입 차단 기능

### Application / Customer's Benefit

Workpiece pulled down to location for superior accuracy

### Technical features

Very accurate for parallel and perpendicular surfaces
Sealed to prevent chips and coolant from entering the chuck body

### 제품 사양 / SPECIFICATIONS

| | | | DDO-06 | DDO-08 | DDO-10 | DDO-12 | DDO-15 |
|---|---|---|---|---|---|---|---|
| 최대 파악력 [kgf] | Max. Clamping Force | | 2500 | 4500 | 6000 | 7500 | 9000 |
| 최대 인장력 [kgf] | Max. Drawbar Pull | | 1500 | 2500 | 3500 | 4500 | 5500 |
| 죠스트로크 직경 [mm] | Jaw Stroke Dia. | | 5.8 | 7.2 | 10.8 | 10.8 | 14.5 |
| 파악경 [mm] Pin Jaw | Clamping Range | Standard | 35~140 | 40~180 | 50~220 | 60~270 | 250~340 |
| | | Top Jaw | 70~140 | 90~180 | 100~220 | 110~220 | 200~340 |
| 최대 회전속도 [r.p.m.] | Max. Speed | | 5000 | 4500 | 4000 | 3500 | 1500 |
| 무게 [kg] | Weight | | 13 | 26 | 44 | 68 | 110 |
| 관성모멘트 [kgf · $m^2$] | GD2 | | 0.18 | 0.66 | 1.50 | 2.90 | 6.5 |

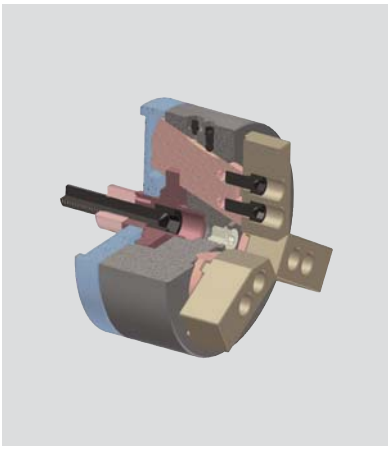

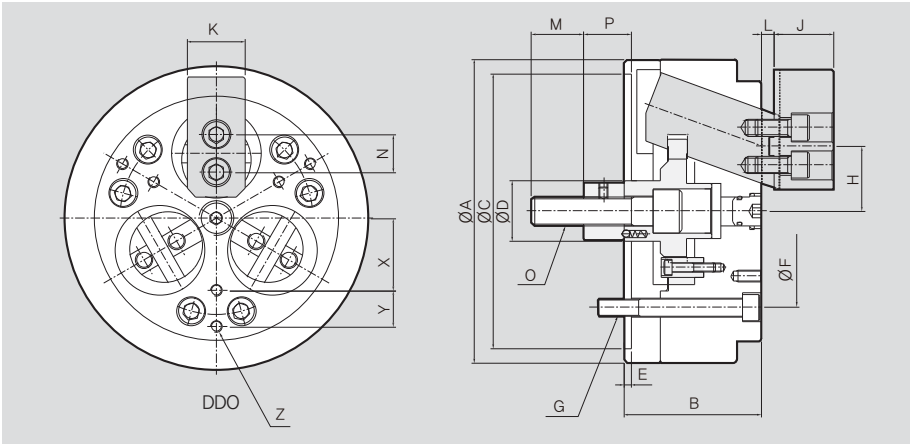


## 제품 치수 / DIMENSIONS

| | DDO-06 | DDO-08 | DDO-10 | DDO-12 | DDO-15 |
|---|---|---|---|---|---|
| ΦA | 165 | 210 | 254 | 304 | 381 |
| B | 80 | 95 | 110 | 125 | 140 |
| ΦC(h7) | 140 | 190 | 230 | 230 | 300 |
| ΦD | 35 | 42 | 52 | 80 | 60 |
| E | 5 | 5 | 5 | 5 | 8 |
| ΦF | 104.8 | 133.4 | 171.4 | 171.4 | 230 |
| G | M10 | M12 | M16 | M16 | M20 |
| Hmax. | 37.9 | 46.6 | 57.9 | 65.4 | 93.6 |
| Hmin. | 35 | 43 | 52.5 | 60 | 86.4 |
| J | 30 | 41 | 46 | 51 | 60 |
| K | 35 | 40 | 50 | 60 | 70 |
| Lmax. | 12 | 14 | 19 | 19 | 26 |
| Lmin. | 4 | 4 | 4 | 4 | 6 |
| M | 36 | 36 | 46 | 50 | 55 |
| N | - | 26 | 32 | 36 | 40 |
| O | M16 | M20 | M24 | M27 | M30 |
| Pmax. | 31 | 38 | 47 | 47 | 63 |
| Pmin. | 23 | 28 | 32 | 32 | 43 |
| X | 40 | 50 | 60 | 70 | 95 |
| Y | 20 | 25 | 30 | 40 | 45 |
| Z | M6 | M8 | M8 | M10 | M12 |