BT201~601 series



BT201 / BT301



BT401 / BT601

외형치수도

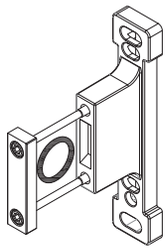

BT201 / BT301

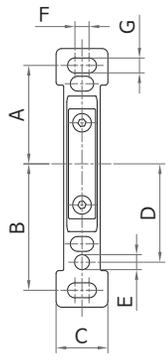

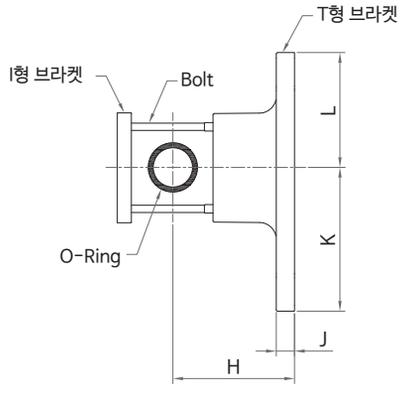

모델	A	B	C	D	E	F	G	H	J	K	L	Bolt	O-Ring	적용기종
BT201	35	45	18.4	35	5.3	5	5.3	43	6.5	51	41	M3xP0.5x40L 육각렌치볼트	AN015	KAU201
BT301	38	67	27	32	6.6	13	6.6	42	7.5	74.5	45.5	M4xP0.7x45L 육각렌치볼트	AN116	KAU301

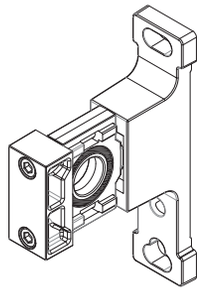

BT401 / BT601

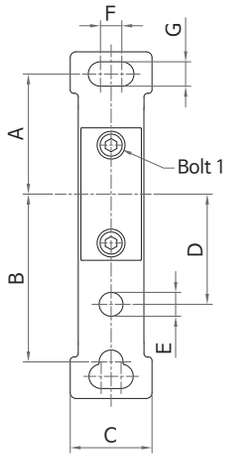

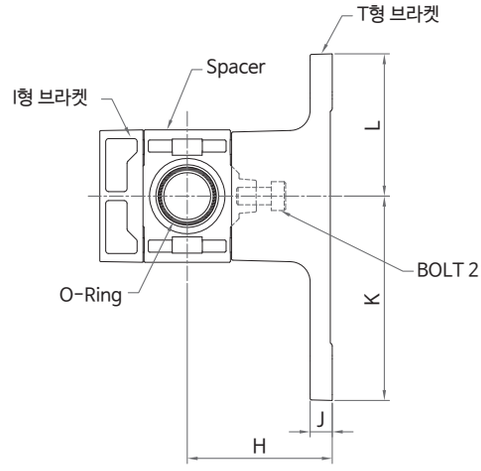

모델	A	B	C	D	E	F	G	H	J	K	L	Bolt 1	Bolt 2	O-Ring	적용기종
BT401	42	58	28.4	38	Ø8.3	7.4	8.5	50	7.7	71	49	M5xP0.8x50L 육각렌치볼트	M6xP1.0x12L 육각렌치볼트	P22	KAU401
BT601	50	63	33	50	Ø11	9	11	68	8	78	58	M6xP1.0x70L 육각렌치볼트	-	AN127	KAU601