멀티 행거휀
MULTI HANGER FANS

제품 설명

· 백워드 휀 사용으로 풍량변화가 적어 일정한 환기 성능 유지
· BLDC 모터 적용으로 휀의 성능 조절 가능 (운전 중에도 변경 가능)
· 벨트 및 풀리가 없어 유지/관리 편리하고 소음 발생 거의 없음
· 기동시 부드럽게 가속되어 제품의 소음 및 진동이 작음
· 3상 380V~440V 50/60Hz의 Free Voltage 채택함에 따라 사용 전압의 폭이 넓음
· 별도의 기동회로나 인버터가 필요 없으며, 기동 전류가 발생하지 않아 전기공사 간편
· 과열, 과전류, 결상 등 이상 발생 시 자동으로 운전을 정지하여 제품의 손상 예방
· 제품의 폭이 얇아 벽면 매립설치가 가능하며 공간 활용도가 높음
· 공공장소/아파트/상가의 지하주차장, 체육관 및 창고 등의 급/배기용 휀으로 적합



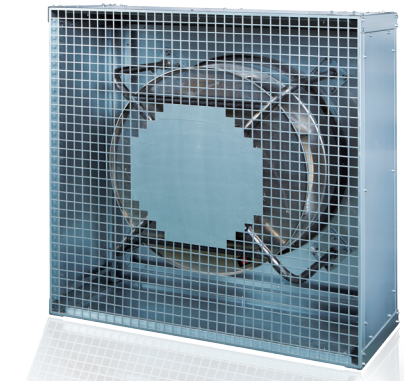

제품 제원

MODEL	구동방식	전원		모터출력		정압		풍량		상세 페이지
		Phase	V	kw	HP	mmAq	Pa	㎥/h	ft³/h	
AMH-10000	직결 (BLDC)	3	380~440	1.5	2	10~15	98~147	10000	353000	193p
				3.0	4					
AMH-20000	직결 (BLDC)	3	380~440	3.0	4	10~15	98~147	20000	706000	194p

• AMH-10000RM (후면 타공판넬)

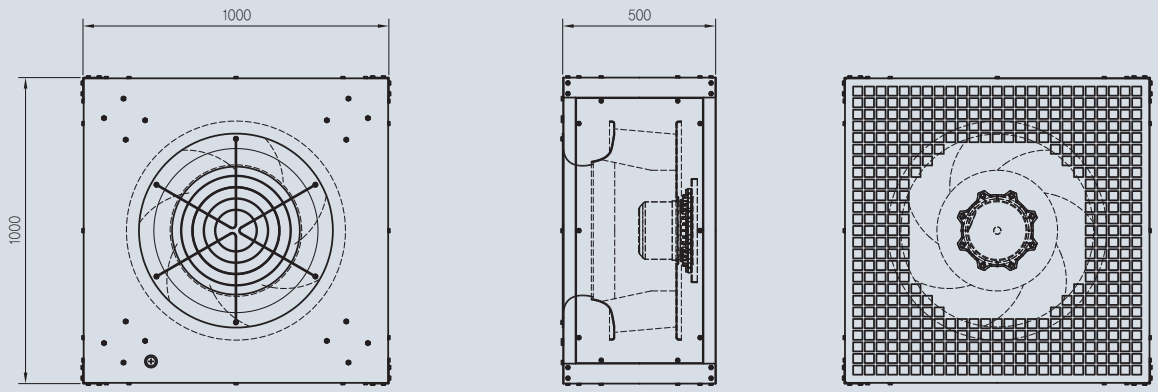

전 원			토출구	정압	풍량	모터출력	소비전류
Phase	V	Hz	Type	mmAq	CMH	KW	A
∮3	380~ 440	50/ 60Hz	후면 타공판넬	10	10000	1.5	2.6
				15	10000		3.1

• AMH-10000SM (측면 타공판넬)

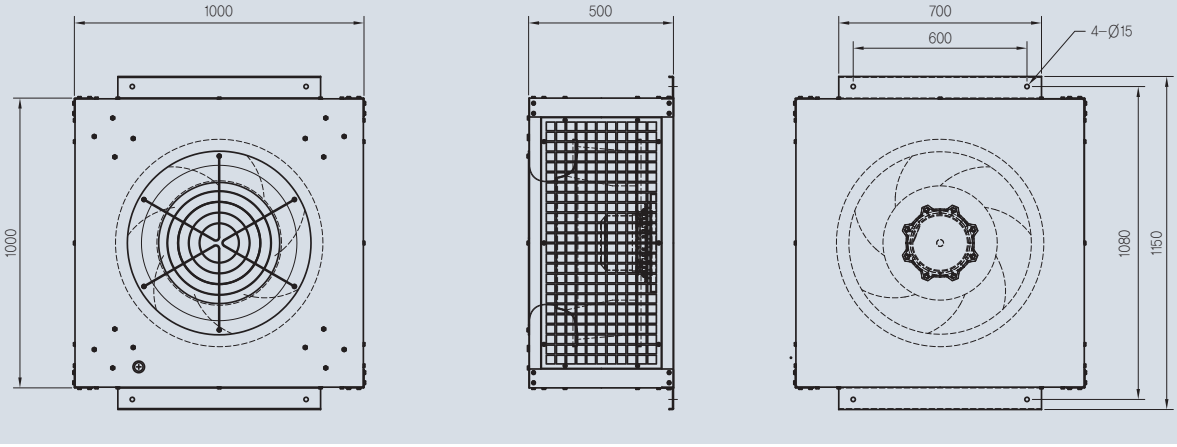

전 원			토출구	정압	풍량	모터출력	소비전류
Phase	V	Hz	Type	mmAq	CMH	KW	A
∮3	380~ 440	50/ 60Hz	측면 타공판넬	10	10000	3.0	4.7
				15	10000		4.9

• AMH-10000SF (측면 플렌지)

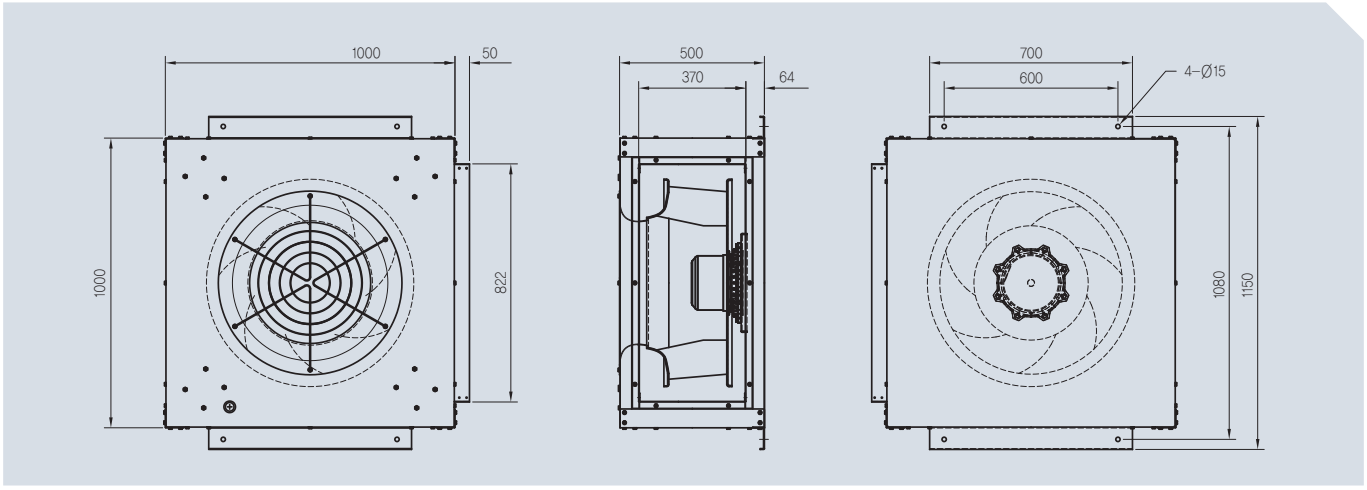

전 원			토출구	정압	풍량	모터출력	소비전류
Phase	V	Hz	Type	mmAq	CMH	KW	A
∮3	380~ 440	50/ 60Hz	측면 플렌지	10	10000	3.0	4.8
				15	10000		6.3

• AMH-10000SG (측면 그릴)

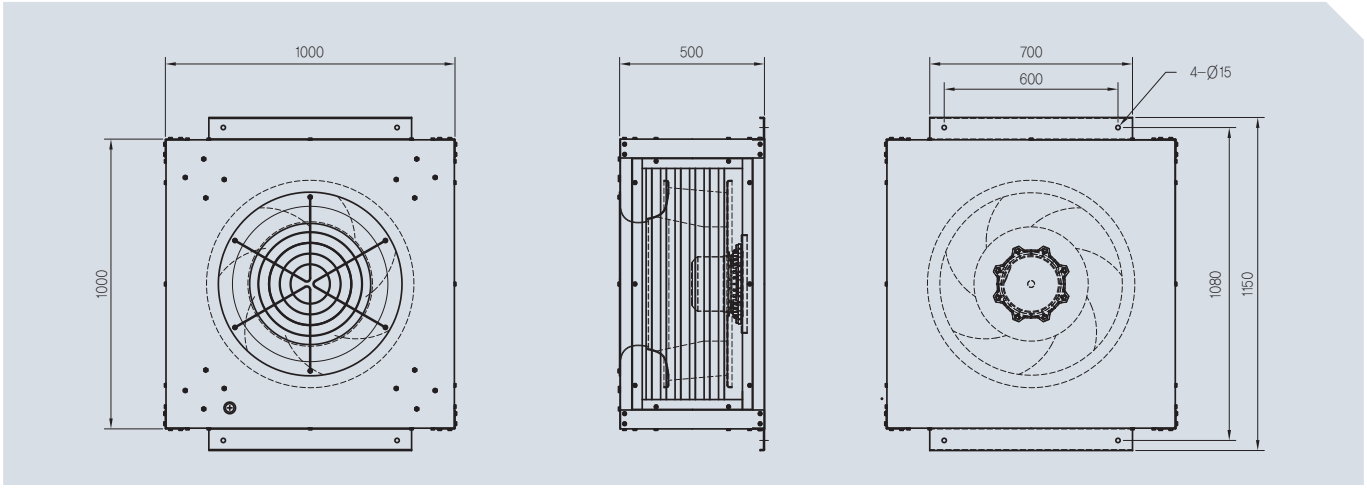

전 원			토출구	정압	풍량	모터출력	소비전류
Phase	V	Hz	Type	mmAq	CMH	KW	A
∮3	380~ 440	50/ 60Hz	측면 그릴	10	10000	3.0	4.9
				15	10000		6.4

• AMH-20000RM (후면 타공판넬)

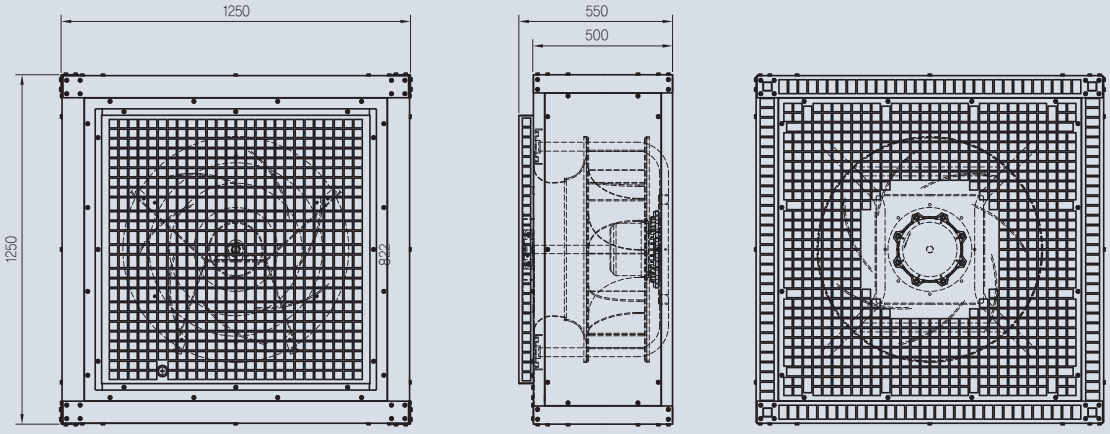

전 원			토출구	정압	풍량	모터출력	소비전류
Phase	V	Hz	Type	mmAq	CMH	KW	A
∮3	380~ 440	50/ 60Hz	후면 타공판넬	10	20000	3.0	6.7
				15	20000		7.1

• AMH-20000SM (측면 타공판넬)

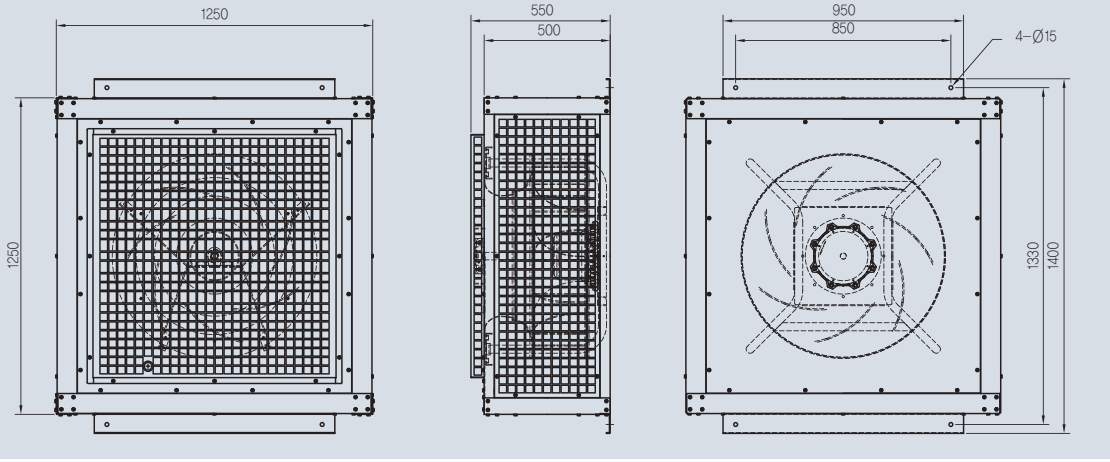

전 원			토출구	정압	풍량	모터출력	소비전류
Phase	V	Hz	Type	mmAq	CMH	KW	A
∮3	380~ 440	50/ 60Hz	측면 타공판넬	10	18000	3.0	6.9
				15	17000		7.1

• AMH-20000SF (측면 플렌지)

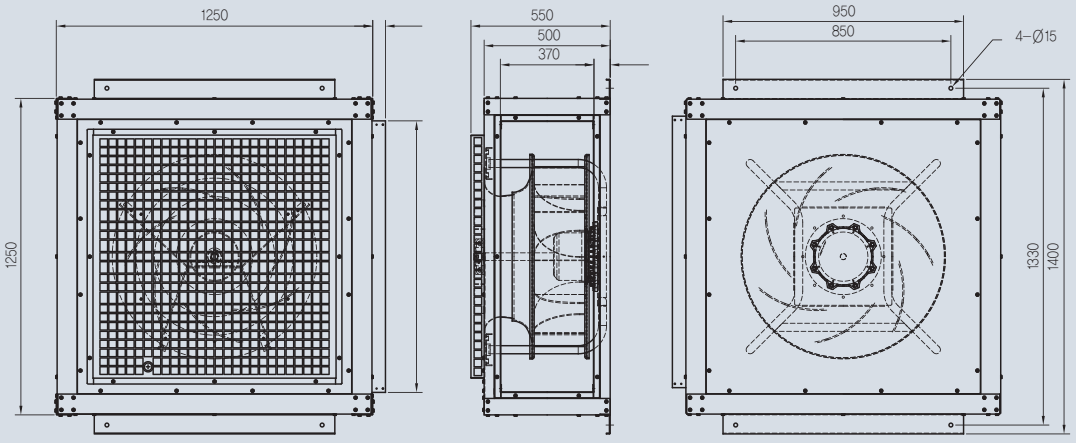

전 원			토출구	정압	풍량	모터출력	소비전류
Phase	V	Hz	Type	mmAq	CMH	KW	A
				10	18000		6.7
3φ	380~440	50/60Hz	측면 플렌지			3.0	
				15	19000		7.0

• AMH-20000SG (측면 그릴)

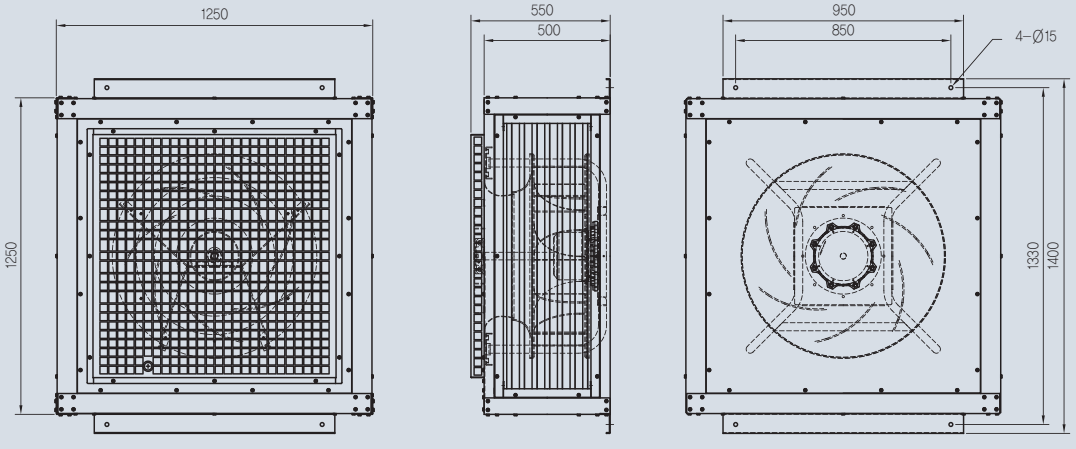

전 원			토출구	정압	풍량	모터출력	소비전류
Phase	V	Hz	Type	mmAq	CMH	KW	A
				10	18000		6.8
3φ	380~440	50/60Hz	측면 그릴			3.0	
				15	19000		7.1