DSA2 series



특징

- 스프링 없음
- 진공 취출상향
- 수나사형

표시기호



형식 기호

DSA2 - 10 ① ② R ③ - ④ - ⑤

① 패드내경

치수테이블 (A)를 참고

② 패드모양

무기호	일반형
B	벨로우즈형
3B	3단 벨로우즈형
F	편평형
P	소프트 편평형
A	박형
E	타원형

③ 패드재질

R	질소고무 (NBR)
S	실리콘 (Silicon)
SO	소프트 실리콘(Soft Silicon)
V	바이톤 (Viton: 내화학, 내열)
U	우레탄 (Urethane: 내마모)

※ V, U type은 주문사양이므로 본사에 문의 바랍니다.

④ 취부 나사 치수

Ø2~Ø5	M5(표준,무기호)
Ø20~Ø50	G1/8(표준,무기호), M10x1.25, G1/4
Ø60~Ø100	G1/4(표준,무기호)
Ø125~Ø220	M16x2.0(표준,무기호)
소프트 편평형	G1/8(표준,무기호), M6
3단 벨로우즈형	G1/8(표준,무기호), G1/4

⑤ 패드의 기능

무기호	표준
CS,CST	자국 방지용
ASE	정전기 방지용
HTS	초내열용

※ 자국방지형 : 표면에 코팅을 하여 유리, LCD등 깨끗하고 매끄러운 표면에 흡착후 자국이 남지 않도록 방지할 수 있는 진공패드
※ 주문사양으로 본사에 문의 바랍니다.
※ 주문사양은 최소 발주수량이 충족되어야 합니다.

외형치수도

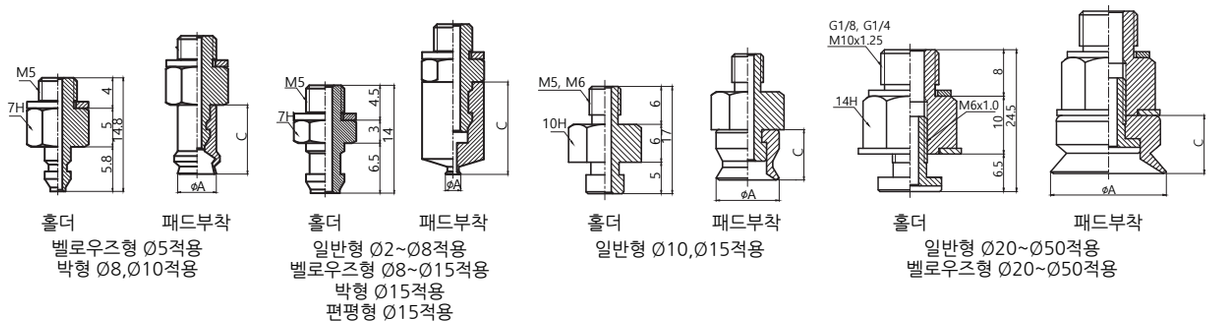

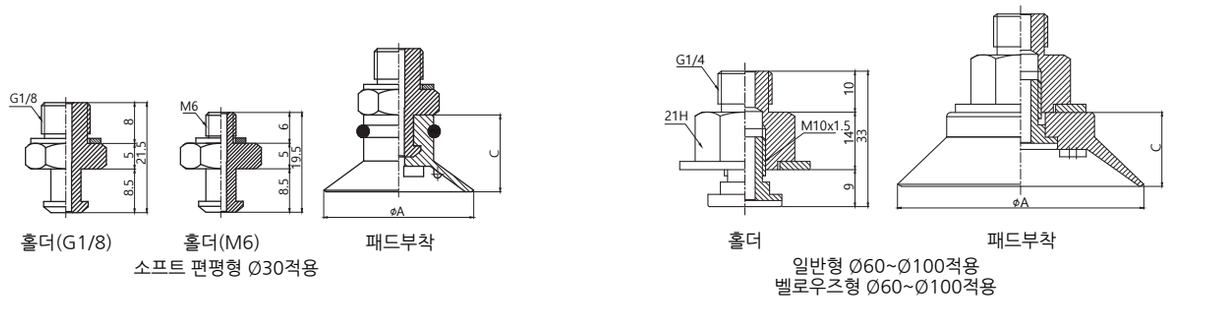

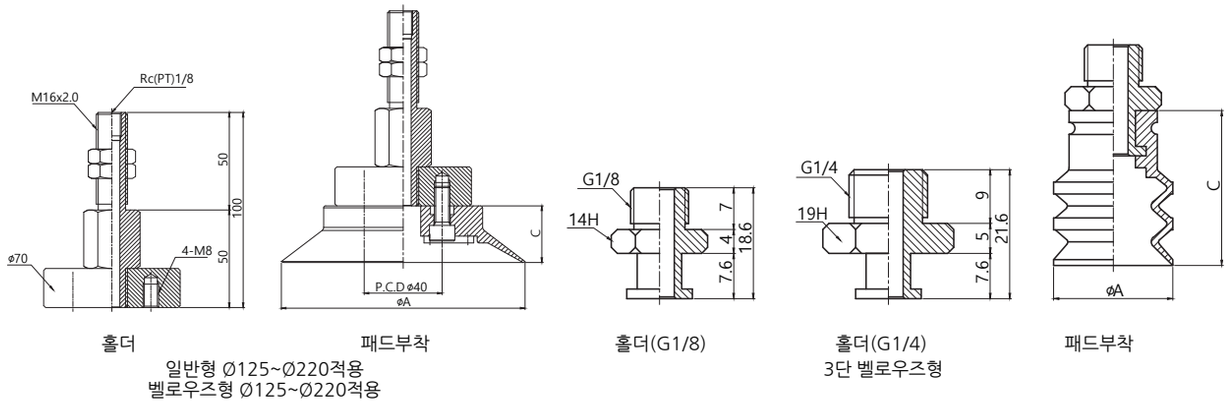

단위:mm

패드모양 / 패드경		2	4	5	6	8	10	15	20	25	30	40	50	60	80	100	125	160	220	20x50	30x60
일반형	A	2	4	-	6	8	10	15	20	25	30	40	50	60	80	100	125	160	220	-	-
	C	12	12	-	12	12	8	9	10	11	12	14	15	18	20	21	29	31	35	-	-
벨로우즈형	A	-	-	5	-	8	10	15	20	25	30	40	50	60	80	100	125	160	220	-	-
	C	-	-	9	-	13	15	17	18	20	22	25	28	28	33	37	70	75	80	-	-
3단 벨로우즈형	A	-	-	-	-	-	-	-	20	-	30	40	-	-	-	-	-	-	-	-	-
	C	-	-	-	-	-	-	-	26	-	34	46	-	-	-	-	-	-	-	-	-
편평형	A	-	-	-	-	-	-	15	20	25	30	40	-	-	-	-	-	-	-	-	-
	C	-	-	-	-	-	-	10.5	11.5	11.5	13	13	-	-	-	-	-	-	-	-	-
소프트 편평형	A	-	-	-	-	-	-	-	-	-	30	-	-	-	-	-	-	-	-	-	-
	C	-	-	-	-	-	-	-	-	-	15	-	-	-	-	-	-	-	-	-	-
박형	A	-	-	-	-	8	10	15	-	-	-	-	-	-	-	-	-	-	-	-	-
	C	-	-	-	-	7	8	10.5	-	-	-	-	-	-	-	-	-	-	-	-	-
타원형	A	-	-	-	-	-		-	-	-	-	-	-	-	-	-	-	-	-	50	60
	C	-	-	-	-	-		-	-	-	-	-	-	-	-	-	-	-	-	13	13

외형치수도

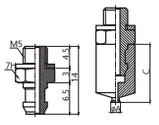

Ø2 ~ Ø15

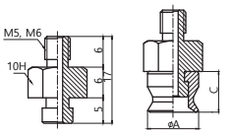

Ø10, Ø15

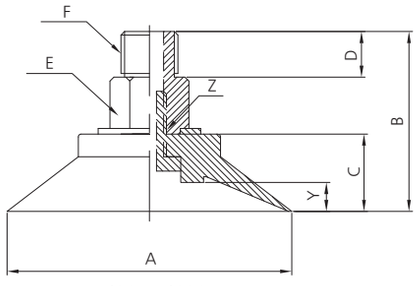

Ø20 ~ Ø100

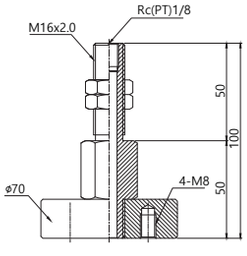

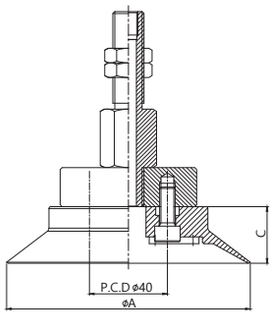

Ø125 ~ Ø220

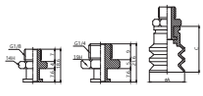

3단 벨로우즈형

단위:mm

패드모양	A	B	C	D	E	F	Y	Z
일반형	2	19	12	4	7H	M5		
	4	19	12	4	7H	M5		
	6	19	12	4	7H	M5		
	8	19	12	4	7H	M5		
	10	20	8	6	10H	M5,M6	1	
	15	21	9	6	10H	M5,M6	1.5	
	20	28	10	8	14H	M10x1.25, G1/8, G1/4	2.5	M6x1.0
	25	29	11	8	14H	M10x1.25, G1/8, G1/4	4	M6x1.0
	30	30	12	8	14H	M10x1.25, G1/8, G1/4	4.5	M6x1.0
	40	32	14	8	14H	M10x1.25, G1/8, G1/4	4.5	M6x1.0
	50	33	15	8	14H	M10x1.25, G1/8, G1/4	5	M6x1.0
	60	42	18	10	21H	G1/4	7	M10x1.5
	80	44	20	10	21H	G1/4	8	M10x1.5
	100	45	21	10	21H	G1/4	9	M10x1.5
	125	99	29	50	Ø70	M16x2.0	Rc1/8	M8x4개
	160	101	31	50	Ø70	M16x2.0	Rc1/8	M8x4개
	220	105	35	50	Ø70	M16x2.0	Rc1/8	M8x4개
박형	8	16	7	4	7H	M5		
	10	17	8	4	7H	M5		
	15	15	10.5	4	7H	M5		

단위:mm

패드모양	A	B	C	D	E	F	Y	Z
벨로우즈형	5	18	9	4	7H	M5		
	8	20	13	4	7H	M5		
	10	22	15	4	7H	M5		
	15	24	17	4	7H	M5		
	20	36	18	8	14H	M10x1.25, G1/8, G1/4	8	M6x1.0
	25	38	20	8	14H	M10x1.25, G1/8, G1/4	10	M6x1.0
	30	40	22	8	14H	M10x1.25, G1/8, G1/4	11	M6x1.0
	40	43	25	8	14H	M10x1.25, G1/8, G1/4	12	M6x1.0
	50	46	28	8	14H	M10x1.25, G1/8, G1/4	13	M6x1.0
	60	52	28	10	21H	G1/4	13	M10x1.5
	80	57	33	10	21H	G1/4	16	M10x1.5
	100	61	37	10	21H	G1/4	19	M10x1.5
	125	140	70	50	Ø70	M16x2.0	Rc1/8	M8x4개
	160	146	75	50	Ø70	M16x2.0	Rc1/8	M8x4개
	220	150	80	50	Ø70	M16x2.0	Rc1/8	M8x4개
3단 벨로우즈형	20	37 (40)	26	7 (9)	14H (19H)	G1/8, G1/4	14	
	30	45 (48)	34	7 (9)	14H (19H)	G1/8, G1/4	16	
	40	57 (60)	46	7 (9)	14H (19H)	G1/8, G1/4	22	
편평형	15	15	10.5	4	7H	M5		
	20	29.5	11.5	8	14H	M10x1.25, G1/8, G1/4	1	M6x1.0
	25	29.5	11.5	8	14H	M10x1.25, G1/8, G1/4	1	M6x1.0
	30	31	13	8	14H	M10x1.25, G1/8, G1/4	1.5	M6x1.0
	40	31	13	8	14H	M10x1.25, G1/8, G1/4	1.5	M6x1.0
타원형	20X50	31	13	8	14H	M10x1.25, G1/8, G1/4	2	M6x1.0
	30X60	31	13	8	14H	M10x1.25, G1/8, G1/4	2	M6x1.0

※ *( )안의 치수는 F: G1/4인 경우임