F2000.E000
Type 4 HZP
Standard
Gußabmessungen / Casting tolerance +/- 3mm
Techn. Änderungen vorbehalten / Subject to techn. alterations

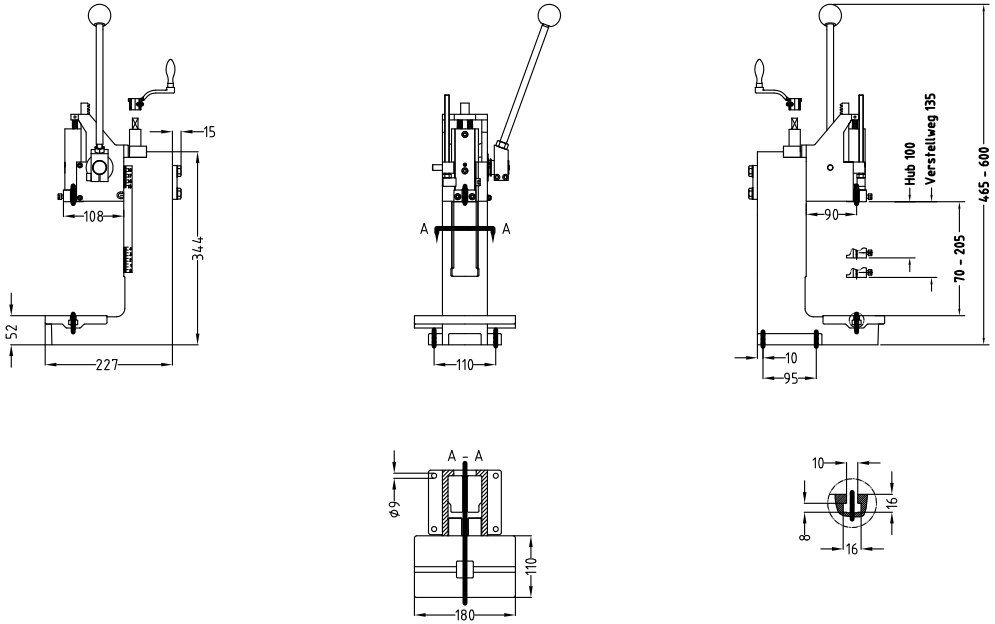

F2000.E200
Type 4 HZP
Führungseinheit / Press unit - Standard
Gußabmessungen / Casting tolerance +/- 3mm
Techn. Änderungen vorbehalten / Subject to techn. alterations

