

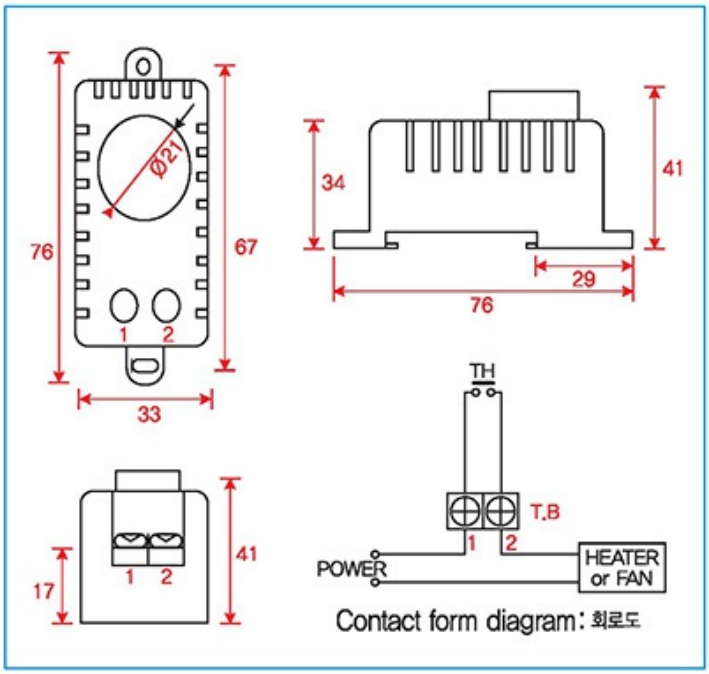

Contact form diagram: 회로도

특징 (Characteristic)

1. 좁은 공간에서도 설치가 간편합니다.
   Can be installed easly even in small space.
2. 찬넬식과 볼트취부방식 겸용으로 되어 있습니다.
   Mountings are two type of bolt & channel.
3. 히타용, 휀용으로 분리되어 있습니다.
   We have the two type of thermostat for heater and cooling fan.

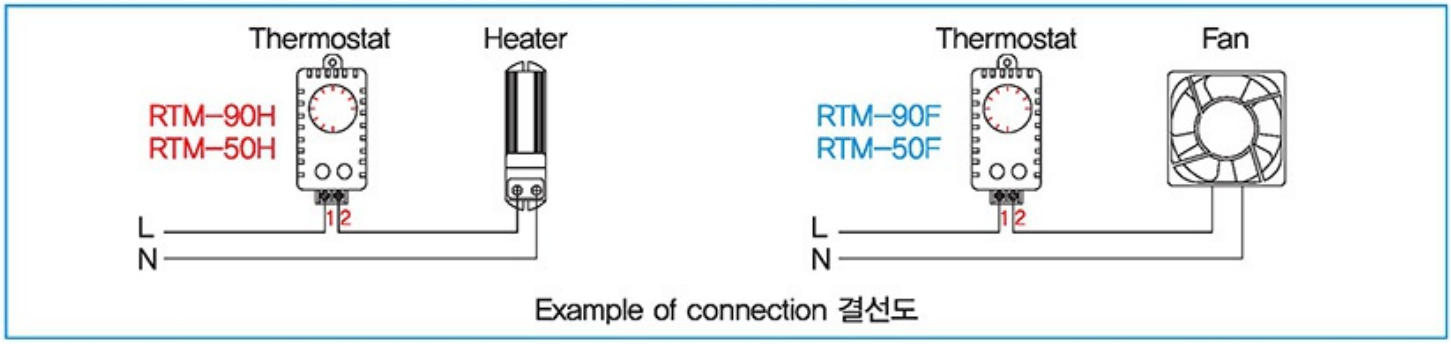

Example of connection 결선도

MODEL	가로 Width	세로 Length	높이 Height	고정홀 Attachment hole	전류 Rating current	온도범위 Temp range	온도편차 Temp set error	제어편차 Temp hysteresis	비고 Note
RTM-90H	33	76	41	67 or 35mm DIN rail	AC250V,10A	0~90℃	±5℃	7℃	히타전용 heater
RTM-50H	33	76	41	67 or 35mm DIN rail	AC250V,10A	-10~50℃	±5℃	7℃	
RTM-90F	33	76	41	67 or 35mm DIN rail	AC250V,10A	0~90℃	±5℃	7℃	휀전용 fan
RTM-50F	33	76	41	67 or 35mm DIN rail	AC250V,10A	-10~50℃	±5℃	7℃	

사용주위온도 Ambient temp	사용주위습도 Relative humidity	보관온도 Custody temp	중량 Weight	재질 Case meterials	단자볼트 Terminal bolt	고정볼트 Attachment bolt	압착단자 Termianl lug	인증 Certification
-20~90℃	30~80% RH	-20~90℃	42g	PC(Polycarbonate) UL-94 V-2 난연성 재질	M3.5×8	M4×10	1.5-4Y	KC,CE,RoHS

※ 배전반 CONTROL PANEL에는 온도범위 -10℃ ~ 50℃ 조절기를 사용 권장합니다.
We prefer the temp range of control panel is -10~50℃.

※ 중대한 주변기기의 손상 및 막대한 재산 피해가 우려되는 기기등에 사용할 경우에는 이중으로 안전장치를 부착하여 사용하세요.
In case of using for machinery concerning injury and tremendous prpoerty damage of heavy, peripheral accessories attach & use safety device over again.