품 번 NO.	명 칭 DESCRIPTIONS	수 량 Q'TY	재 질 MATERIAL	비 고 REMARKS

A3

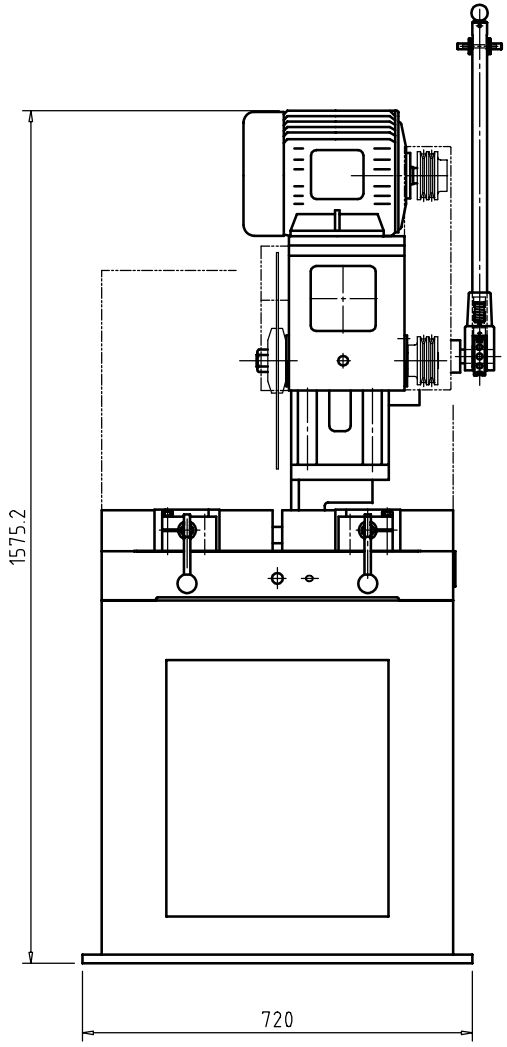

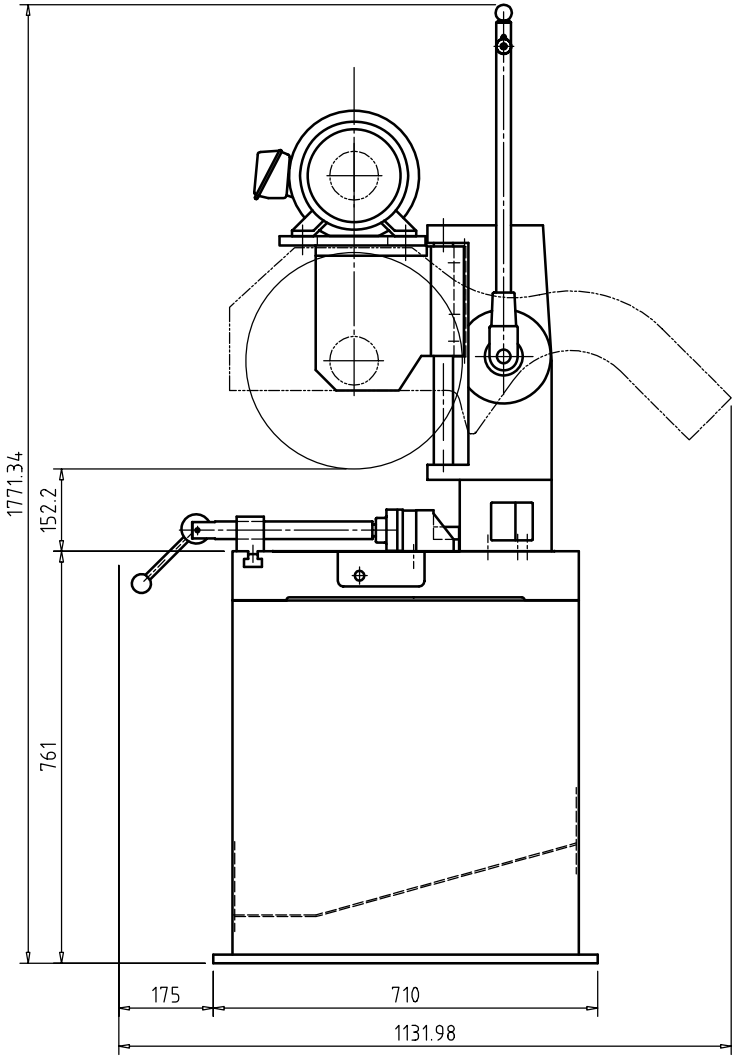

일반 가공치수 허용차	
범 위	공 차
0.5 ~ 6까지	±0.05
6 ~ 120까지	±0.1
120 ~ 315까지	±0.2
315 이상	±0.3
지시없는 모따기 및 라운드	R =
	C =

기호 MARK	변 경 사 항 REVISION	일 자 DATE	서 명 APPROVED
3			
2			
1			

척 도 SCALE 1 / 10 제3각법

(株) 東 進 機 械
DongJin Machinery Co., Ltd.

명 칭 NAME	DCS-A400 LAYOUT DRAWING			
제 도 DR' BY	설 계 DES' BY	검 도 CH' BY	승 인 PER' BY	

도 번 DWG. NO.

A3(420X297)