MS Series



MS2 Duplex Stationary Type / MS3 Duplex Rotation Type

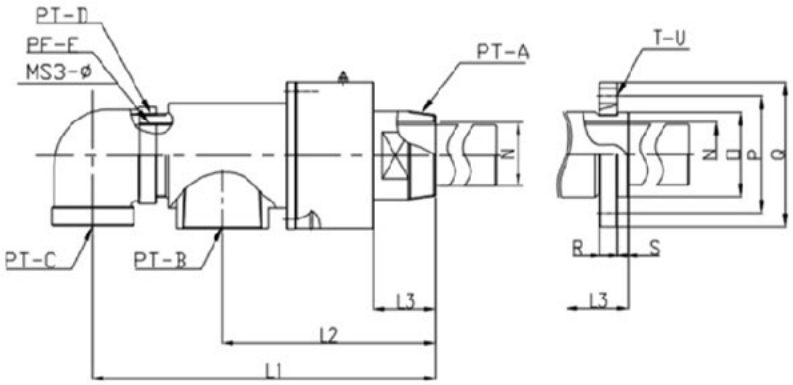

MS2 Duplex Stationary Type / MS3 Duplex Rotation Type

TYPE	Thread R,L								
SIZE	PT-A	PT-B	PT-C	PT-D	PF-E	MS3-Φ	L1	L2	L3	N
65A	65A(2½")	40A(1½")	32A(1¼")	50A(2")	32A(1¼")	42	324	234	65	ø60
80A	80A(3")	50A(2")	40A(1½")	65A(1½")	40A(1½")	48	372	277	70	ø70
100A	100A(4")	65A(2½")	50A(2")	80A(3")	50A(2")	60	448	297	95	ø95

TYPE	FLANGE															
SIZE	PT-A	PT-B	PT-C	PT-D	PF-E	MS3-Φ	L1	L2	L3	N	O	P	Q	R	S	T	U
65A	65A(2½")	40A(1½")	32A(1¼")	50A(2")	32A(1¼")	42	296	200	64	ø60	ø80	110	ø136	20	12	4	14
80A	80A(3")	50A(2")	40A(1½")	65A(2½")	40A(1½")	48	386	240	70	ø70	ø90	125	ø154	20	12	6	16
100A	100A(4")	65A(2½")	50A(2")	80A(3")	50A(2")	60	448	297	93	ø95	ø118	175	ø210	25	20	8	18