구성

KYC(구 KMA)

자동전원절체기



※ 현대중공업과 공동개발

개요

상시,비상 두전원이 확보된 전로의 상시전원 정전 시
또는 전압 이상 시에 비상전원으로 자동 절환시킴으로서
항상 전원공급을 받을 수 있도록 하는 보조기기입니다.

특징

- 계측, 타이머, UVR, OVR의 기능이 있습니다.
- FRONT DOOR 부착형으로 판넬을 열지 않고도 전원 공급 상황을 쉽게 알 수 있습니다.
- 3개의 LAMP가 CONTROLLER에 부착되어 있어 추가로 판넬에 LAMP를 부착하실 필요가 없습니다.
- 상시전원과 비상전원의 상태에 따라 사용자가 LAMP, 부저 등을 동작시킬 수 있는 릴레이 접점 4개가 있어 용도에 맞게 사용하실 수 있습니다.

기능

설정값 : 정격전압, 자동복귀 사용 여부, 과전압, 저전압,
과전압 감지시간, 저전압 감지시간, 불평형률,
불평형 감지시간, 절체동작 지연시간

사양

- 정확도 : ±(0.5% rdg + 1digit)
- 동작전원 : AC 90~260V(50/60Hz)/DC 110V
- 사용주위온도 : 5°C ~ 70°C 사용주위온도 : 20 ~ 80%
- 내전압 : AC 2kV 1분 견딤 절연저항 : 10MΩ 이상
- 내임펄스 : 전압(1.2μs/ 50μs, 5kV), 전류(8μs/20μs)
- 파열내성 : Level 4(IEC 61000-4-4)
- 입력전압 : 3Ø3W 220, 380, 400, 440, 480(V)
- 접점수 : 6EA 접점용량 : AC 250/5A, DC 30V/5A
- 제어스위치 : 16ø LED(녹색2EA, 황색 1EA)
- 중량 및 치수 : 600g / 144×144×90 mm

주의사항

- NORMAL과 EMERGENCY 전원이 투입되지 않을 경우 경보가 발생합니다.
- SOURCE 전원용 PT를 접지하지 마십시오.

설정

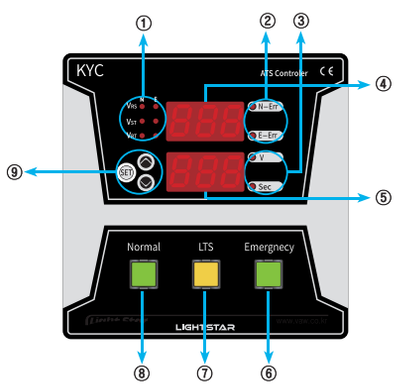

①전압 지시 LED ②에러 표시 LED
③설정 시 단위 표시 LED ④표시창(상위)
⑤표시창(하위)
⑥ EMERGENCY(비상전원) POWER 수동절체 기능스위치
⑦ NORMAL POWER와 EMERGENCY의 LAMP TEST 스위치
⑧NORMAL(상시전원) POWER 수동절체 기능 스위치
⑨설정/ UP / DOWN KEY

후면 단자도

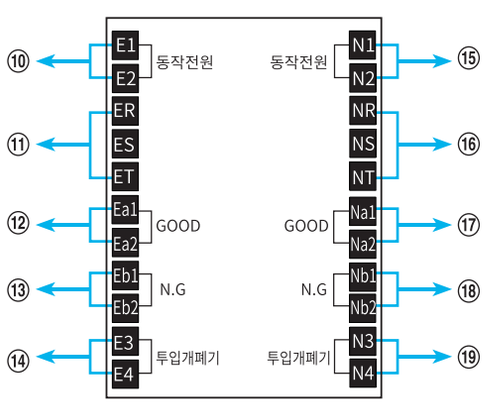

⑩ 동작전원 입력단자
⑪ EMERGENCY 3상전압 입력단자
⑫ EMERGENCY 정상 출력단자
⑬ EMERGENCY 이상발생 출력단자
⑭ EMERGENCY MC 제어 출력단자
⑮ 동작전원 입력단자
⑯ NORMAL 3상전압 입력단자
⑰ NORMAL 정상 출력단자
⑱ NORMAL 이상발생 출력단자
⑲ NORMAL MC 제어 출력단자

외형도

194p 참조.