Smart Digital-Process Gas Detector

Model DA-100

Gas Sensor Transmitter(4-20mA)



GASDNA 주식회사 가스디엔에이

인천광역시 부평구 청천동 425 부평우림라이온스밸리C동 910C호

TEL:032)623-7507, FAX:032)623-7510

Website: Http://www.gasdna.com E-mail: gasdna@gasdna.com

[제품개요]

DA-100은 독성가스 및 강연성 가스의 누출을 검지 하여 , 검지신호를 표준전류신호로 변환시켜 외부에 출력해주는 무 지시형 트랜스미터 타입의 가스 검지기 이다.

DA-100 전기화학식 센서는 독성가스와 접촉하게 되면 센서표면에서 화학반응이(산화,환원) 일어나 가스의 반응농도에 비례한 전해전류가 흐르게 되고 가연성 가스는 센서와 접촉 연소하여 비례한 기전력이 발생한다. DA-100 트랜스미터는 센서의 전류 및 전압 신호를, 안정적인 표준전류신호(4~20㎃)로 변환하여 외부로 출력한다. 출력된 4~20㎃ 표준전류신호는 가스누설경보장치나(GMS-1000/2000) PLC, DDC, MMR 등의 컨트롤러에 전송되어 개별적 또는 통합적 가스 모니터링 시스템을 구성한다.

DA-100는 마이크로프로세서를 기반으로 하는 디지털방식의 트랜스미터이다. 마이크로프로세서에 의한 다양한 디지털 인공지능은 가스 검지기의 활용범위를 더욱 확대하고, 유지 및 관리에 편리성과 효율성을 높임으로써 보다 편리하고 효율적이며 포괄적 가스 모니터링 환경을 구축하게 하였다.

[제품특징]

◈ 디지털 프로세스(Digital Process) : 마이크로 프로세스에 기초한 디지털 프로세스로 다양한 인공지능기능이 구현되어 보다 편리하고, 정확하며, 효율적인 가스검지기능을 수행할 수 있다.

◈ 교정기능(Auto-Calibration) : 디지털 프로세스에 의한 교정기능으로 One-Touch 방식의 편리하고 정확한 1인 교정작업이 이루어진다. (Zero, Span)

◈ 4-20㎃ 송신기능(4-20㎃ Transmitter) : 표준전류신호(4-20㎃) 출력으로 안정적인 원거리(2.5㎞) 송신이 가능하다.

[제품사양]

구 분	DA- 100
검지원리	전기화학식(Electro-Chemical)Or Catalytic
검지방식	대기 확산식(Diffusion)
대상가스	검지대상 독성가스 list 참조 <11 page>
검지범위	0 ~ PPM, 0~100%LEL
응답속도	30초 이내, 90%/Full Scale
정 확 도	≤ ±3%/Full Scale
센서교정	One-Touch 방식의 Calibration
센서변위	Zero – ≤± 1%LEL/6 Month, Span - ≤± 1%LEL/6 Month
입력전원	DC 20 ~ 30V
외부출력	4 ~ 20mA/Full Scale - 2.5Km 전송
작동 온.습도	-20℃~50℃, 5~95% RH (Non-Condensing)
신호전선	CVVS & CVVSB 1.25sq x 3 Wire - Shield Type
전선도관	1/2" or 3/4" PF, NPT
설치방식	Wall or Pipe Station
외부재질	Cast Aluminum Alloy
방폭승인	Ex d IIC T5 - 가스안전공사

[Dimension]

1. 평 면 도

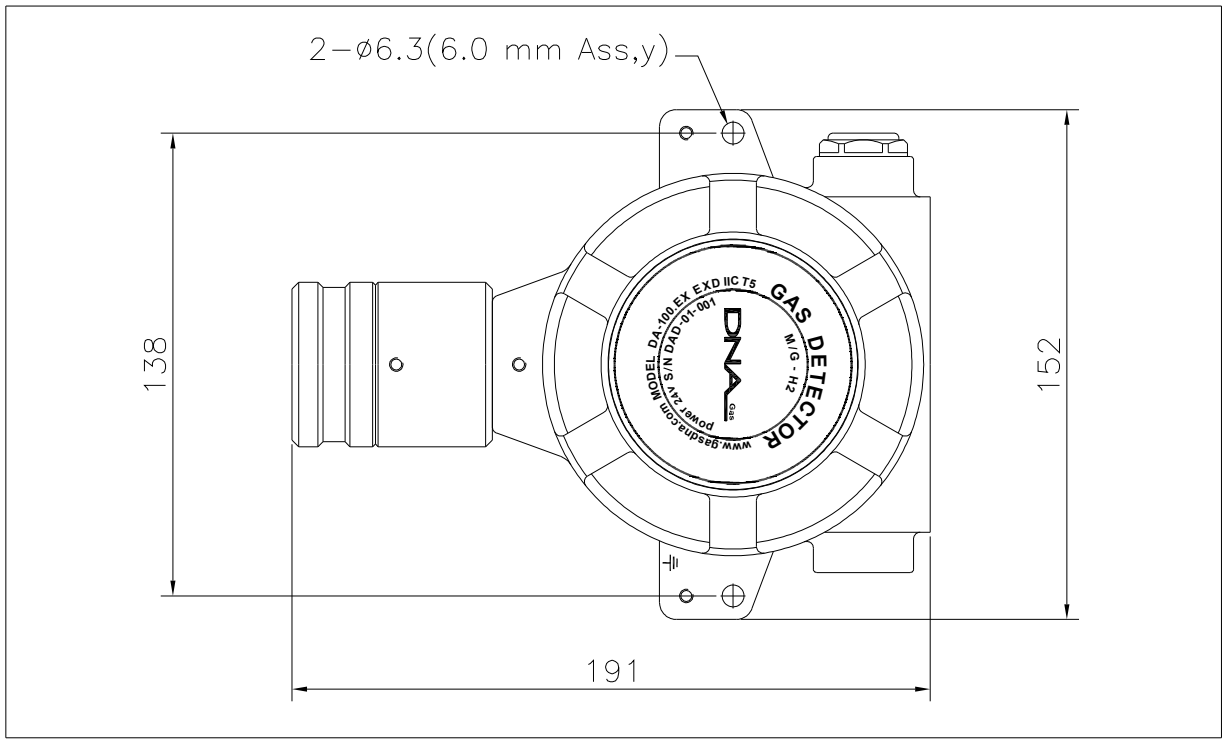

2. 측 면 도

