외관도 및 작업범위

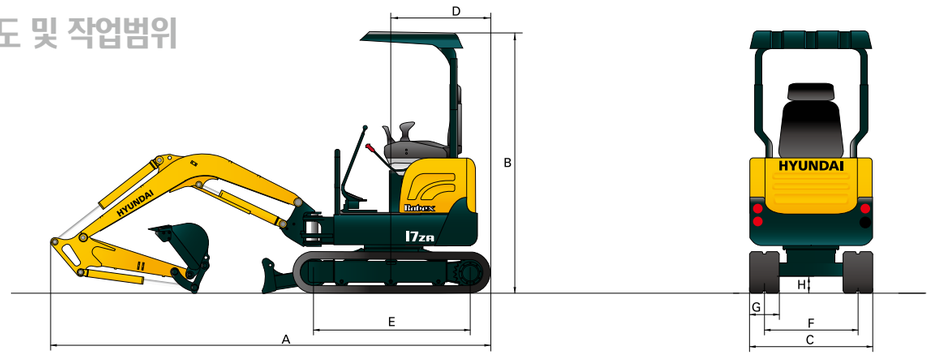

주요제원

항목		단위	제원
장비중량		kg	1,700
버켓용량(SAE)		m³	0.04
엔진	모델	-	D902
	정격출력	ps / rpm	16.2 / 2,400
	최대토오크	kgfm / rpm	5.6 / 1,900
유압	작업압력	kg / cm²	210
	토출유량	ℓ / min	2X18.8+11.3
작업성능	최고선회속도	rpm	9.5
	최고주행속도	km / h	2.2 / 4.2
	등판능력(무부하)	도	30
	최대견인력	kg	1,420
외관	전장(A)	mm	3,480
	전폭(C)	mm	990~1,300
	전고(B)	mm	2,320
	후단선회반경(D)	mm	645
하부	텀블러중심간거리(E)	mm	1,230
	트랙중심간거리(F)	mm	760~1,070
	최저지상고(H)	mm	170
	접지압	kg / cm²	0.28
	롤러수(하)	ea	6(3x2)
	슈폭(G)	mm	230
탱크용량	연료탱크	ℓ	20
	*유압탱크	ℓ	12.5(23)

※ 상기 제원은 성능 및 품질향상을 위해 예고없이 변경될 수 있습니다.
※ 본 카다로그의 색상은 실색상과 다소 상이할 수 있습니다.
* 유압탱크의 ( )는 유압시스템 내의 총 용량입니다.

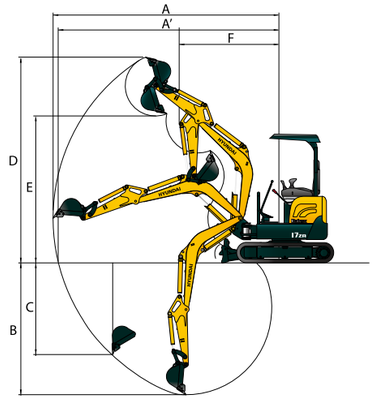

작업범위

구분		단위	제원	
붐길이		mm	1,800	
암길이		mm	*960	1,120
A	최대 굴삭반경	mm	3,900	4,030
A'	지면 최대 굴삭반경	mm	3,800	3,940
B	최대 굴삭깊이	mm	2,200	2,350
C	최대 수직굴삭깊이	mm	1,320	1,460
D	최대 굴삭높이	mm	3,580	3,680
E	최대 덤프높이	mm	2,570	2,670
F	최소 작업반경	mm	1,570	1,600
최대굴삭력	버켓	ton	1.58	1.58
	암	ton	0.87	0.78

※ 상기 제원은 퀵커플러 미장착 사양입니다. *는 표준 사양입니다.

옵션장치

항목	
롱암(1.12m)	선택사양

미래를 개척하는 현대중공업

999009-600002

통합 콜센터 1899-7282

PLEASE CONTACT

Robex

17ZA

KUBOTA D 902



현대 중공업의 기술이 집약된 17ZA
강력한 힘과 작업환경의 안락함, 강인한 내구성과 뛰어난 연비까지 소선회굴삭기의 새로운 기준을 제시합니다.

편리하고 안락한 운전실

▣ 기대를 넘어서는 강력한 내구성



2 pillar 타입 캐노피 프레임

ROPS, TOPS, FOPS 등의 국제안전기준을 만족하여 운전자를 보호하고 2 pilar 타입 캐노피 프레임을 적용해 안전한 작업 환경을 제공합니다.



고강도 내진동 캐빈루프

– 낙하충격 강도 및 인장강도 향상을 통한 내구성 확보
– 캐빈루프 진동 최소화 설계로 소음 감소

▣ 고품격 운전 공간

방수 설계

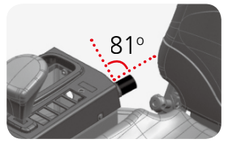

수분 침투방지 키박스



변형방지 바닥매트

고품격 운전 공간



서스펜션 시트가 장시간
작업시에도 운전자의 피로감을
줄여줍니다.

모니터링 시스템



첨단 기술로 완성된 모니터링 시스템이
작업 효율을 증대 시킵니다.
– 시인성이 향상된 패널
– 각종 작동 및 이상유무
표시 경고등
– 도난방지 시스템
ESL (Engine Start Limit)

인체공학적 컨트롤 시스템



최적화된 설계를 통해 최상의 응답성과
미세조작성을 제공하며 인체공학적
디자인의 신형 레버는 장시간
작업시에도 운전 피로감을 최소화
시켜줍니다.

강력한 내구성과 정밀 조작성

견고한 하부 프레임

험지작업시 안정성을 대폭 향상 시키고 트랙이탈을 방지하였습니다.

– 더블 프랜지 : 장비 안정성 향상
– 인터록킹 러버트랙 : 트랙 이탈 개선

더블 플랜지



인터록킹 러버트랙



비례제어 시스템



표준 장착된 비례제어 RCV레버는
다양한 어태치먼트 사용시
더욱 세밀하고 직관적인 작업을
가능케 해줍니다.
*비례제어 RCV레버 STD 장착

실린더 커버 장착

실린더(붐, 암, 버켓, 도저)에 커버를 추가함으로써 작업 중 발생할 수 있는
파편물로부터 장비를 보호합니다.



최상의 작업성능

Zero-tail 스윙



Zero Tail의 짧은 선회반경은 협소한
환경에서도 쉽고 효율적이며 안전한
작업이 가능하게 합니다.

업그레이드 된 좌우 붐스윙 가능



좌우 124도로 (좌 : 70° 우 54°) 선회되는
붐은 협소한 도심지역 작업시 최대의
성능을 이끌어 냅니다.

가변형 트랙 장착

다양한 작업 환경에 따라 트랙폭을 확장 및 축소 시킴으로써
작업 안정성 및 접근성을 향상 시켰습니다
– 990mm~1,300mm로 변경 가능

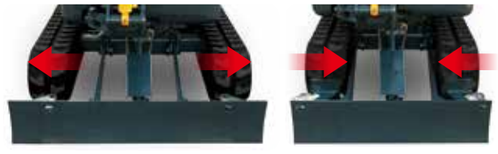

KUBOTA D 902 Tier 4 엔진



고출력 저연비 환경친화적 엔진
KUBOTA D 902 Tier 4 엔진

– 친환경 E-TVCS system
– 소음 · 진동 감소 설계

어태치먼트



퀵 커플러가 기본적으로 장착되어
다양한 어태치먼트의 탈장착이 쉽고
작업의 효율을 극대화 할 수 있습니다.
* 퀵커플러 STD 장착

자동 변속 주행 기능



주행모터에 자동변속
주행기능을 추가해
험지 · 경사지에서 주행 편의성을
향상시켰습니다.
– 2단 주행 중 강한 주행력을
필요시 1단으로 자동변속

손쉽고 간단한 정비성

오래가는 구성품

전용 유압오일(5,000시간)을 통해
장비부품을 더욱 오래 사용 할 수
있도록 설계되었습니다.
– 장수명 유압유
– 내구성이 향상된 부시와
플리머심 적용
– 손쉽게 교체 가능한 도저 호스

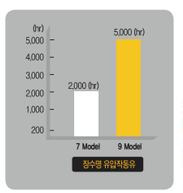



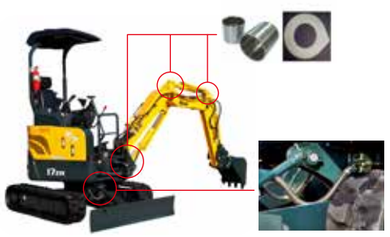

손쉬운 정비



엔진 주변 정비성을 고려하여
엔진후드를 풀오픈 타입으로
설계하였으며, 충분한 정비공간을
확보하여
일상점검, 정비를 손쉽게
할 수 있습니다.



서비스창을 운전석 시트 하단부에 배치
하였으며 개방형 시트를 적용해 손쉬운
정비성과 운전자 편의성을
강화하였습니다.