LS Cable & System

SimpleWin™

Intelligent Management System




Energy Cables & Systems
세상에 빛과 에너지를 전하는
토털솔루션의 기준을 만들어갑니다.
Industrial Materials
특수환경에 적합한 최적의 케이블
솔루션을 제공합니다.
Telecommunications
유비쿼터스 세상의 첨단
네트워크를 제공합니다.
Integrated Modules
& Cable Systems
첨단 소재로 핵심기술을 선도합니다.

전력 · 통신분야 토털솔루션 전문기업으로 새롭게 도약합니다.

2008년 7월, LS의 실질적인 지주 회사였던 LS전선이 지주회사 (주)LS로 전환됨에 따라, LS전선은 전력과 통신분야 토털솔루션 사업을 주력으로 하는 신설 자회사로 새롭게 출발했습니다. 이는 지속적으로 확대되고 있는 사업부문들의 경영효율성을 높이고, 책임경영체제를 더욱 강화해 새로운 성장동력을 찾기 위한 최적의 선택이라 할 수 있습니다.

투자와 사업을 분리함으로써 지주회사는 그룹 차원의 신성장 동력을 적극 발굴하고, 사업회사들은 경영에만 매진하여 사업을 전문화하고 경쟁력을 강화할 수 있게 됐습니다. 이로써 LS전선은 지주회사의 안정적인 지원을 바탕으로 책임 경영을 실천하며, 핵심 사업에 총역량을 집중해 글로벌기업으로서의 전문성과 경쟁력을 한층 강화해 나갈 것입니다.

케이블 분야 세계 3대 기업으로 우뚝 섰습니다.

2008년 8월, LS전선은 북미최대의 전선회사인 美 수페리어 에식스(Superior Essex)社를 인수했습니다. 이를 통해 LS전선은 케이블 분야 세계 3위 기업으로 도약했으며, 전력케이블, 광통신케이블과 전선 소재 중심의 기존 사업 구조에 이 회사의 주력 제품인 권선과 통신선 제품을 보강함으로써 전선 분야에서 매우 이상적인 제품 라인을 구축했습니다. 또한, 오랫동안 북미와 유럽 시장에서 입지를 다져온 이 회사의 생산 및 유통 네트워크를 확보함으로써 명실상부한 글로벌 기업으로 성장하고 있습니다.

Superior Essex

1999년 통신선을 주로 생산하던 수페리어 케이블(Superior Cable)이 권선을 주력으로 하는 에섹스 와이어(Essex Wire)를 인수하여 만들어진 회사입니다. 주요생산 품목으로 권선(Magnet Wire : 세계1위)과 통신선(Communication Cable : 북미 1위)이 있으며 미국 아틀랜타에 본사를 두고 미국, 캐나다, 멕시코, 독일 프랑스, 영국, 이탈리아, 포루투칼, 중국 등 9개국에 24개의 공장을 보유하고 있습니다.







WHAT'S LS C&S Simple Win™

SimpleWin™은 아파트, 빌딩, IDC센터 등 건물 내 통합 배선 시스템을 통합, 관리하는 IBS 시스템의 하나로 통합배선 운영 단계에서 주로 발생했던 포트 재사용 불가 및 재투자 상황 발생, 기존 담당자의 부재로 인한 관리 불가능 상황 발생, 네트워크 연결 장애 발생시 문제 파악 시간 증가로 인한 손실 비용 증가를 획기적으로 줄일 수 있는 시스템이다.

SimpleWin™은 건물 내의 통합 배선 연결 정보 및 변경 정보를 실시간 모니터링하여 관리자는 해당 정보를 통해 지속적이고 효율적인 통합 배선 운영이 가능하도록 한다. 또한 강화된 네트워크 물리적 보안 기능을 제공하여, 건물 내 비인가 사용자의 네트워크 연결 위치를 파악하고, 갑작스런 네트워크 장애 사고 상황을 즉시 복구할 수 있는 정보를 제공한다.

그리고 데이터센터 내의 주요 관리지표인 전력 사용량, 온도/습도 변화를 모니터링하는 기능을 제공하여 효율적인 그린 데이터센터 구축이 가능하다.



CONTNETS

Intelligent Management System_06

Hardware

Intelligent Controller_ 08

Intelligent Copper Patch Panel_10

Intelligent Fiber Distribution Frame _12

Intelligent Copper / Patch Cord_14

RMS(Rack Manager System) _16

Management Software

Web Application Software_18

Mobile Application Software_19


SimpleWin™
Providing high-speed, highly functional, and highly reliable
products through leading technology.

지능형 통합배선 관리시스템

Intelligent Management System

SimpleWin™ 시스템은 건물내의 통합배선 상태를 모니터링하기 위해 관리서버를 제외한 모든 지능형 제품은 IDF에 설치가 되며 지능형 스캐너는 수집된 정보를 MDF에 설치된 관리서버로 데이터를 전송하며 통신하는 역할을 하고 지능형 패치패널, 지능형 FDF는 포트의 상태와 연결정보를 지능형 컨트롤러로 전송하고, 네트워크 연결을 위한 스위치와 아웃렛의 중간역할을 수행한다. 추가적으로 IDF내에는 각종 SimpleWin™ RMS 센서들이 설치되어 수집된 데이터를 서버로 전송을 할 수 있다. SimpleWin™ 솔루션은 지능형 통합배선 구성의 두 가지 방식인 Cross-Connection 방식과 Inter-Connection 방식을 지원하며 현장상황에 맞게 선택적인 솔루션 구성이 가능하다. 또한 관리자의 접속 편의를 위한 Web 접속기반 관리프로그램 지원 및 스마트폰 어플리케이션 설치를 통하여 언제 어디서든 실시간 장애 대처, 자산이력 관리, 네트워크 보안감시가 가능하다.

Structure

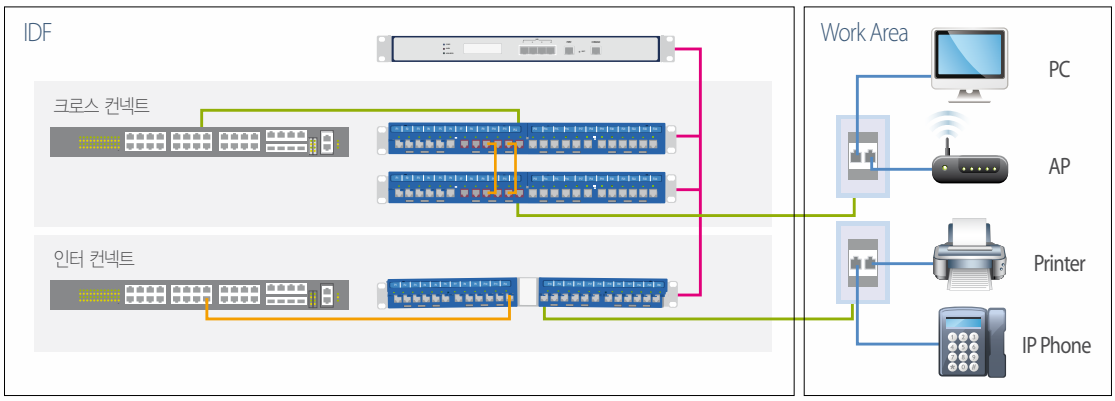

지능형 패치 구간 수평 포설 구간

Features

- SimpleWin™ 시스템은 네트워크 케이블링 시스템의 다양한 정보를 자동으로 분석
- 모든 연결정보의 실시간 정보 및 네트워크 장치, 사용자 현황을 모니터링 가능
- 사용자의 위치 및 IP, MAC 주소 파악이 가능
- 각 포트에 대한 모든 정보를 소프트웨어를 통해 파악하고 원격 작업지시가 가능
- 보안이 강화됨으로써 외부 침입에 완벽하게 대응이 가능하며 귀중한 자산을 보호하는데 적합한 시스템
- 빠른 시간 내에 투자비를 회수할 수 있으며, 재투자 비용이 거의 발생하지 않음
- 시간 및 장소에 구애받지 않고 E-mail, SMS, 스마트폰 어플리케이션을 활용한 알람 접수 가능

Specifications

- SimpleWin™ 기술을 사용하여 실시간 관리 가능
- 어떤 네트워크에서라도 사용이 허가된 관리자가 동시에 접속하여 사용이 가능
- 사용하지 않는 포트가 전혀 발생되지 않음 (포트 손실을 막을 수 있음)
- 다운타임을 최소화할 수 있으며 장애발생 시 최단시간 내 완벽한 복구가 가능
- 비 인가된 사용자의 무단 침입 및 내부 보안에 완벽히 대응
- 전력, 온도 및 습도를 관리하고 제어하여 항시 최적의 통신실 시스템 환경 유지가 가능
- Cat.6, Cat6A 및 Fiber Optic의 채널 솔루션을 만족
- Total Solution 케이블링 시스템의 완성

LS Simple Win™ Hardware

Intelligent Controller



Description

SimpleWin™ Intelligent Controller는 지능형 통합배선 구성의 정보수집을 담당하고 관리 서버와 통신하는 장비로 지능형 패치패널, 지능형 FDF와 직접 연결되어 각 지능형 패널의 포트 상태정보와 포트간 링크 정보를 실시간 분석하여 서버와 통신한다.
또한 전면에 부착된 LED를 통하여 스캐너의 작업가이드 상태 정보를 표시하고, 전면에 부착된 LCD를 통하여 스캐너의 관리 정보 및 연결작업 진행을 가이드하는 기능을 제공한다.

Features

- Standard 19″ Rack 장착 형태
- 지능형 패널 및 센서들을 자동으로 감지
- 최대 40개의 지능형 패치패널 및 FDF 관리 하며 전원을 공급
- 작업자는 PROV 포트를 통해 편리하게 연결 지점을 확인 할 수 있고 패칭 해야할 포트를 바로 확인 할 수 있다.
- 전면의 4개의 포트 제공하여 대규모 사이트 구축 시 추가 스위치 포트 불필요
- 3가지 LED와 Beep 사운드를 을 통하여 스캐너의 상태정보 전달
- 전면 LCD제공을 통하여 현장 작업자에게 실시간 메시지 전달
- 단일의 수집장치로 Rack 공간 효율 증대
- 전원 이중화 지원 (옵션)
- IPP 케이블을 통하여 지능형 패치패널 & FDF와 연결
- KC 인증 및 RoHS특성을 만족

Part Numbers

Description	Part Number
지능형 미니 컨트롤러 384포트, Power Supply 1ea	LS-IC384-PS1S
지능형 컨트롤러 960포트, Power Supply 1ea	LS-IC960-PS1S
지능형 컨트롤러 960포트, Power Supply 2ea	LS-IC960-PS2S
IPP 통신 케이블	LS-ICPC960-xxx-S

* xxx 는 케이블 길이 : 001(1m), 003(3m), 005(5m)



Specifications

Interface	IPP	10 Port (Nomal Type, 4 IPP per Connector Port) 4 Port (Mini Type, 4 IPP per Connector Port) EIA-485, Reach : max. 10m, Data rate : up to 12Mbps
	LAN	4 Ports, IEEE802.3ab(1000Base-T), Auto-nego, Auto-MDIX
	PROV	1 Port, IEEE802.3ab(1000Base-T), Auto-nego, Auto-MDIX
	Console	1 Port, RS-232, baud rate : 115200(N,8,1)
LCD		20x2 character, Backlight support
LED	Power	BLUE ON when IC is powered
	Alarm	RED ON when alarm occurred
	Work Order	GREEN ON during work orders
	Ethernet	GREEN Blinking when data transmission YELLOW ON when link is up
Buzzer		80dB continuous single tone sound at 10cm
Physical	Dimensions	482 x 44 x 204mm [W x H x D] (19 inch, 1U)
	Weight	3.2 kg
Environment	Temperature	0 ~ 40°C
	Humidity	Up to 90% non-condensing
Power	Voltage	Input : 90~264VAC, 47~63Hz,
	Consumtion	159.8 W(Max.)
Network	Protocol	TCP/IP, SNMP v1/v2/v3



LS Simple Win™ Hardware

Intelligent Copper Patch Panel



Description

SimpleWin™ Copper Patch Panel은 Cat.6 및 Cat.6A LAN케이블링에 적용이 가능하다. 지능형 통합배선시스템에서 포트의 연결상태를 감지하고 링크정보를 분석하여 SimpleWin Scanner로 감시정보를 실시간 제공하는 역할을 한다.

전면 부착된 2색 LED를 통해 포트의 정확한 연결상태 확인이 가능하며, 현장 작업자에게 연결 작업 가이드 기능을 제공하고 무단인가 포트 발생시 해당 포트를 점등하여 즉시 복구할 수 있도록 작업자에게 알린다.

Features

- Standard 19" 렉 장착 형태
- Cat.6 및 Cat.6A 24포트 제공 가능
- 케이블 등 접속자재와 연결되어 최대 10Gbps, 500Mhz 전송 성능 보장
- 편리한 작업을 위한 Angled 형 제공, 개별 포트 탈부착, Wire-Management 탈부착 가능
- 차폐제품은 EMI/RFI 영향에 견딜 수 있는 최적화 설계
- 두가지 색상의 LED 제공
- 22~26AWG의 단선 및 연선 수용
- 9-Pin Wire를 통한 모니터링 방식으로 안정성 강화
- 컨넥터 개별 부착형으로 Fiber 와 혼용 구성이 가능
- 일반 UTP Patch Cord 감지 가능
- KC 인증 및 RoHS만족

Part Numbers

Description	Dimension(mm)	Part Number
지능형 Unshielded 패치패널, Cross-connection, 19" Rack장착(1U), 24포트, Modular Jack & Wire Management 별도	W482* D50* H44	LS-IPPC-UC-24P
지능형 Unshielded 패치패널, Inter-connection, 19" Rack장착(1U), 24포트, Modular Jack & Wire Management 별도	W482* D50* H44	LS-IPPI-UC-24P
지능형 Unshielded Angled 패치패널, Cross-connection, 19" Rack장착(1U), 24포트, Modular Jack & Wire Management 별도	W482* D148* H44	LS-IAPC-UC-24P
지능형 Unshielded Angled 패치패널, Inter-connection, 19" Rack장착(1U), 24포트, Modular Jack & Wire Management 별도	W482* D148* H44	LS-IAPI-UC-24P
지능형 Shielded 패치패널, Cross-connection, 19" Rack장착(1U), 24포트, Modular Jack & Wire Management 별도	W482* D50* H44	LS-IPPC-SC-24P
지능형 Shielded Angled 패치패널, Cross-connection, 19" Rack장착(1U), 24포트, Modular Jack & Wire Management 별도	W482* D148* H44	LS-IAPC-SC-24P

지능형 Panel 용 Snap-in Modular jack

Description	Dimension(mm)	Part Number
지능형 Unshielded Modular Jack Cat.6	W16* D38* H19.2	LS-MJ-UC6-xx-ERI
지능형 Unshielded Modular Jack Cat.6A	W16* D38* H19.2	LS-MJ-UC6A-xx-ERI
지능형 Shielded Modular Jack Cat.6	W16* D38* H19.5	LS-MJ-SC6-xx-ERI
지능형 Shielded Modular Jack Cat.6A	W16* D38* H19.5	LS-MJ-SC6A-xx-ERI

* xx 는 색상 표시 : WH(백색), BL(청색), BK(검정색), RD(적색)

Specifications

Panel Rack Mounting	1U 19inch (IEC 60287)
Plug / jack mating cycles	≥750 (IEC / EN 60603-7 Series)
Plug / jack insertion / withdrawal force	≤20N(UTP), 30N(STP) (IEC / EN 60603-7 Series)
Product weight	Approximately 0.9Kg

Electrical

Insulation Resistance	≥500MΩ
Dielectric Strength	Contact / Contact 1.0 kV
Current Carrying Capacity	≥1A / contact
Typical Plug	≥20mΩ
Voltage Rating	≥30
General Conductor Diameter	0.40 mm (0.016 in) 26 AWG - 0.57 mm (0.022 in) 23 AWG

Panel

Signal Voltage	5V dc
Signal Current	2 mA max (EN60950 : 2000)
Panel	SPCC Steet 1.6T
Housing	High impact flame retarant plastic
Label	Suggested Label (TIA/EIA-606-A)

Environmental and Safety

Storage Temperature	-40°C ~ +70°C
Operating Temperature Range	-10°C ~ +60°C
Operating Humidity Range	≤ 95% Relative Humidity Non-condensing



LS Simple Win™ Hardware

Intelligent Fiber Distribution Frame



Description

SimpleWin™ Fiber Patch Panel은 멀티모드와 싱글모드를 동시에 지원이 가능하며, 최대 48Core LC Type을 지원하며, Sleeve Holder, Fusion Sleeve, Ground Kit, Fiber Management Clip등의 액세서리가 포함되어 있다.
지능형 통합배선시스템과 연동되어 포트의 연결상태를 감지하고 링크정보를 분석하여 SimpleWin Scanner와 통신한다. 또한 각 포트에 LED가 부착되어 손쉽게 연결상태를 확인할 수 있고, 작업자의 연결작업을 가이드 하며, 무단인가 포트를 점등 표시한다.

Features

- Standard 19″ 렉 장착 형태
- Single Mode 및 Multi mode (OM3, OM4) 지원
- 최대 1U LC Duplex 48Core 포트 지원
- 두가지 색상의 LED 제공
- 개별 포트 착탈 가능
- Drawer Type 으로 정면 케이블 관리 기능 타입.
- Cross-Connection 지원 기능
- 다양한 악세서리 제공
- LC to MPO 연결 지원
- RoHS 만족

Part Numbers

Description	Dimension(mm)	Part Number
지능형 광 분배함, LC Duplex, Single-mode, 48Core, Drawer형, 19" Rack장착(1U)	W482* D275* H44	LS-IFDC-LC-SM-C-048-DP-D
지능형 광 분배함, LC Duplex, Multi-mode, 48Core, Drawer형, 19" Rack장착(1U)	W482* D275* H44	LS-IFDC-LC-MM-C-048-DP-D
지능형 광 분배함, LC Duplex, OM3, 48Core, Drawer형, 19" Rack장착(1U)	W482* D275* H44	LS-IFDC-LC-M3-C-048-DP-D
지능형 광 분배함, LC Duplex, OM4, 48Core, Drawer형, 19" Rack장착(1U)	W482* D275* H44	LS-IFDC-LC-M4-C-048-DP-D
지능형 MPO 광 분배함, MPO to LC Fan-out Duplex Singl-mode 48Core, Drawer형 19"(1U)	W482* D275* H44	LS-IFDC-LC/MPO-SM-C-048-DP-D
지능형 MPO 광 분배함, MPO to LC Fan-out Duplex Multi-mode 48Core, Drawer형 19"(1U)	W482* D275* H44	LS-IFDC-LC/MPO-MM-C-048-DP-D
지능형 MPO 광 분배함, MPO to LC Fan-out Duplex OM3 48Core, Drawer형 19"(1U)	W482* D275* H44	LS-IFDC-LC/MPO-M3-C-048-DP-D
지능형 MPO 광 분배함, MPO to LC Fan-out Duplex OM4 48Core, Drawer형 19"(1U)	W482* D275* H44	LS-IFDC-LC/MPO-M4-C-048-DP-D

Specifications

Panel Rack Mounting	1U 19inch (IEC 60287)
LC Connector Mating Cycles	≥500
Product weight	Approximately 1.4Kg

Panel

Signal Voltage	5V dc
Signal Current	2 mA max (EN60950 : 2000)
Panel	SPCC 1.6T or 1.2T
Housing	High impact flame retarant plastic
Label	Suggested Label (TIA/EIA-606-A)

Environmental and Safety

Storage Temperature	-40°C ~ +70°C
Operating Temperature Range	-10°C ~ +60°C
Operating Humidity Range	≤ 95% Relative Humidity Non-condensing





LS Simple Win™ Patch Cord

Intelligent Copper Patch Cord

Description

SimpleWin™ 지능형 Copper Patch Panel간 연결을 구성하기 위한 크로스컨넥션용 Patch Cord와 스위치와 지능형 패치패널을 연결하기 위한 인터컨넥션 패치코드가 있으며, 추가적으로 인터컨넥션의 보안을 강화하기 위한 Security 타입의 코드 제공이 가능하다.

Features

- Cat.6 또는 Cat.6A 지능형 패치코드 (크로스컨넥션 및 인터컨넥션 지원)
- UTP, STP를 지원하는 24AWG~26AWG 4Pair + 1Wire 코드
- PVC, LSZH 피복선택이 가능하며 RoHS 만족
- 공장 완제품 타입

Part Numbers

Description	Part Number
지능형 패치코드(Cross-connection, 패널-패널 패칭) UTP Cat.6 또는 Cat.6A PVC(또는 LSZH)	LS-IPCC-UC6-xx-yyy LS-IPCC-UC6A-xx-yyy
지능형 패치코드(Cross-connection, 패널-패널 패칭) STP Cat.6 또는 Cat.6A PVC(또는 LSZH)	LS-IPCC-SC6-xx-yyy LS-IPCC-SC6A-xx-yyy
지능형 패치코드(Inter-connection, 패널-스위치 패칭) UTP Cat.6 또는 Cat.6A PVC(또는 LSZH)	LS-IPCI-UC6-xx-yyy LS-IPCI-UC6A-xx-yyy
지능형 보안 패치코드(Inter-connection, 패널-스위치 패칭) UTP Cat.6 또는 Cat.6A PVC(또는 LSZH)	LS-IPCI-SC6-xx-yyy LS-IPCI-SC6A-xx-yyy

* xx는 케이블 색상 : WH(백색), BL(청색), YL(황색), RD(적색), GY(회색)
* yyy는 케이블 길이 : 005(0.5m), 010(1m), 030(3m), 050(5m), 070(7m), 100(10m)

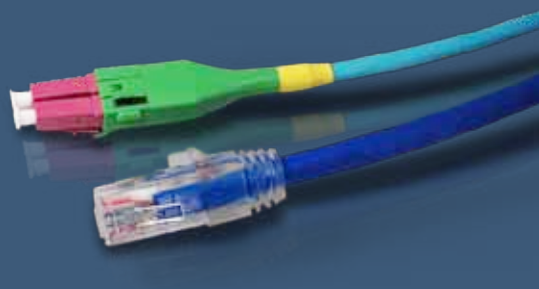

Intelligent Fiber Patch Cord

Description

SimpleWin™ 지능형 Fiber Distribution Frame 간 연결을 구성하기 위해 크로스컨넥션용 광 점퍼 코드로, 해당 코드에는 연결정보 확인을 위한 별도의 9-Wire 가 있어어 접속상태 및 링크 정보 분석이 가능하게 한다.

Features

- Fiber Optic LC Duplex 타입의 Single Mode, Multi Mode (OM3, OM4) 지원
- PVC & LSZH 제공가능하며 RoHS 만족
- System Level에 따른 Security 코드적용
- 공장 완제품 타입

Part Numbers

Description	Part Number
지능형 광 패치코드, LC Duplex, Single-mode, LSZH	LS-IFCC-IL/IL-SM-40DPZ-yyy
지능형 광 패치코드, LC Duplex, Multi-mode, LSZH	LS-IFCC-IL/IL-MM-40DPZ-yyy
지능형 광 패치코드, LC Duplex, OM3, LSZH	LS-IFCC-IL/IL-M3-40DPZ-yyy
지능형 광 패치코드, LC Duplex, OM4, LSZH	LS-IFCC-IL/IL-M4-40DPZ-yyy

* yyy는 케이블 길이 : 005(0.5m), 010(1m), 050(5m), 100(10m)


SimpleWin™
Providing hih-speed, highly functional, and highly reliable
products through leading technology.

LS Simple Win™ IPM

Intelligent Rack Manager

Description

전력의 공급과 관리는 데이터 센터에서 가장 중요한 요소로, LS SimpleWin IPM 솔루션은 전력뿐만 아니라 다양한 센서를 제어하여 데이터센터의 새로운 Level의 관리/제어를 가능하게 한다.

Features

- 전력/온도/습도 현재 상태 모니터링
- 전력/온도/습도 사용량 Threshold 설정
- 최대/최소 사용량 알람 및 Alerting 기능
- 일/주/월별 레포팅 기능
- Dash Board 기능
- 장비별 Configuration 관리 기능
- 장비별 웹 EMS지원 기능
- 표준 SNMP v1, v2, v3 기능 지원
- 관리운영을 위한 텔넷 또는 콘솔 포트 제공
- 19″ 표준 랙에 설치 가능
- 온도/습도/기류 변화 감지 센서 부착
- 표준 IEC/NEMA outlet 모델
- 랙 단위별 도어 Open/Close 상태 모니터링
- 과열 및 전력 부족의 예방
  – 전력 사용의 과열과 전력 부족 사전 예방
- IT 설비에 대한 효율적인 전력 사용 관리
  – 무효율의 전력 사용 문제는 경시됨
- 안전이 서버룸 디자인에 가장 중요한 원칙
  – 안전한 범위 내에서 전력 사용 효율 향상
- 서버룸 영역의 측정이 점점 더 중요시 됨
  – 전력 사용량
  – 온도, 습도등의 환경 요소 측정대

Structure

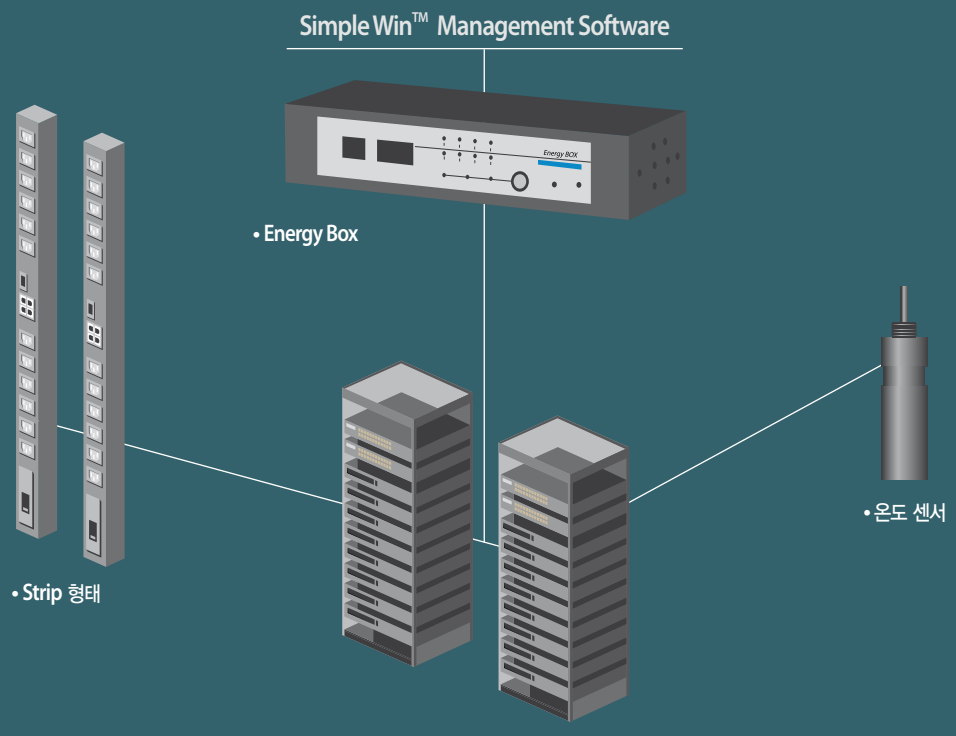

Product



IPM 1U Energy Box

- 에너지 PDU 전류 모니터링
- 온도, 습도, 차압 모니터링
- 공간 절약형 0U/1U 랙 마운트 설계
- 원격으로 실시간 전류 관리 및 모니터링
- 전류 임계값 수준 설정 제공
- SNMP 매니저를 통한 원격관리



IPM 스트립 PDU

- Standard 19"Rack 장착 형태로 1U 사용
- 입력 전압 100-240V 사용가능
- 최대 AMP 16A
- IEC C20 입력 플러그 사용
- 7개의 IEC 320 C13 소켓과 1개의 IEC 320 C19 사용
- 소켓 컨트롤 기능



IPM Accessories

- Power Strip 연결 Accessories 타입
- 온도 및 습도 감지 기능
- 1도 단위의 온도 감지 가능
- 3%RH 감지 가능



IPM Door Senseor

- Door 개방, 잠금상태 모니터링
- 광학식 Door Sensor 감지기능
- IPM Energy Box와 연계

Part Number

Description	Part Number
IPM 1U 랙 장착형 Energy Box	LS-RM-SB
IPM 0U Strip PDU	LS-RM-PDU-XX
IPM 온도 습도 Accessories	LS-RM-S-TE
IPM Door Seneor	LS-RM-S-DO

LS Simple Win™ Management Software

Desktop Application

Description

SimpleWin™ 소프트웨어는 어플리케이션 기반의 접속을 통하여 어디서든 손쉽게 관리자가 접속할 수 있으며, SimpleWin™ 이 설치 된 지능형 통합 배선 시스템의 포트 현황, 포트 간 연결 구성, 사용자의 연결 정보를 확인 할 수 있는 데이터를 실시간 제공한다. 또한 SimpleWin™ IPM 솔루션의 전력, 온도, 습도의 데이터를 수집 및 가공하여 연결상태 뿐만 아니라, 통신실의 환경까지도 모니터링이 가능하다.

Features

- 네트워크 자산 관리 기능
- Event 발생 내역 관리 기능
- Drag & Drop 기능을 이용한 작업 지시서 작성 가능
- CAD 도면연동을 통한 정확한 위치 확인 기능
- Outlet 포트 연동으로 연결 단말기기 검색 기능
- 링크다이어그램 형태로 연결상태 확인 가능
- Web 방식프로그램으로 사용자 PC에 설치불필요
- 실시간 알람, Email, SMS 전송 기능



Part Numbers

Description	Part Number
지능형 관리 소프트웨어 포트 라이센스	LS-IMSW-W-xxxxx

* xxxxx 는 1000개 단위임

Mobile Application

Description

SimpleWin Mobile Application은 사용자로 하여금 언제 어디서든 지능형 통합배선의 주요기능을 활용하고 주요 알람을 받을 수 있는 기능을 제공한다.

Features

- 안드로이드 Application
- 온라인 작업지시 실행 및 진행 사항 확인 기능
- 실시간 링크 다이어그램을 통하여 선번장 확인 기능
- 실시간 이벤트 및 알람 수신 기능



Part Numbers

Description	Part Number
지능형 관리 소프트웨어 모바일 어플리케이션	LS-IMSW-M-xxxxx

* xxxxx 는 1000개 단위임

LS Simple Win™ Warranty Program

개요

Simplewin™ Warranty 프로그램은 기존 Simple™ 의 Warranty를 확장한 내용으로 인증된 Installer가 제품 설치를 할 경우 제품에 대한 보증뿐만 아니라, 실사용 고객이 안정적인 운영을 할 수 있도록 지원하는 프로그램입니다.

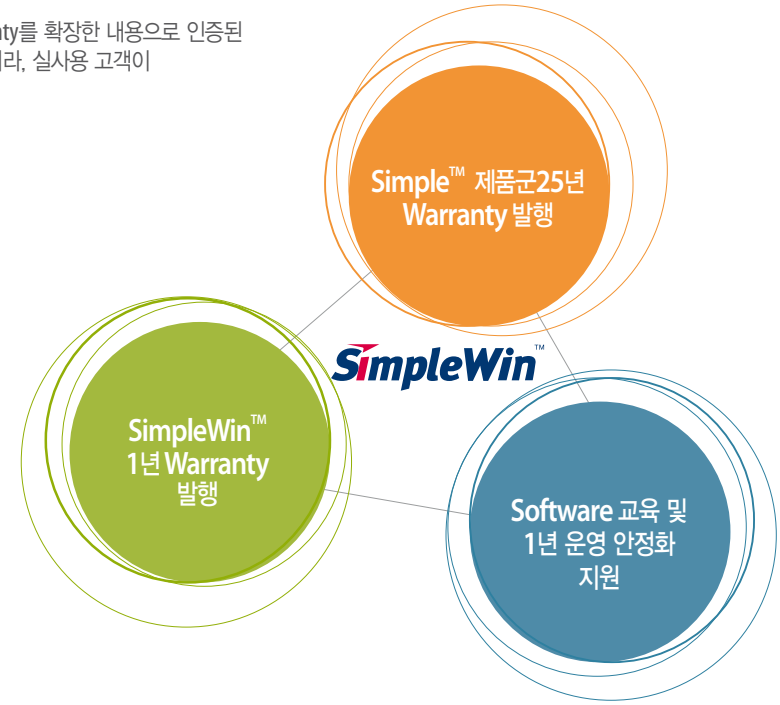

LS SimpleWin™ Warranty Program

- LS Authorized SI업체로 등록된 업체가 시공한 경우에 발행
- LS Installation 교육 프로그램을 수료한 인원이 시공에 참여
- 표준에 근거한 설계 및 설치 기법 적용
- 설계 및 설치상태를 확인 후 품질 보증서 발급
- 천재지변 및 사용자의 부주의는 제외
- 품질 보증서를 기반으로 1년간 제조사 운영 안정화 지원
- 불만사항 접수시 체계적인 대응
- 신속한 원인 파악으로 긴급 복구 체계 운영



Products & Systems of LS Cable & System

A Convenient World through the Use of Cable

Energy Cables & Systems

세상에 빛과 에너지를 전하는 토털솔루션의 기준을 만들어갑니다.



LS전선은 송배전 토털 솔루션은 물론 해양, 선박, 원자력, 풍력 등 상황 별로 가장 적합한 전력 에너지 시스템을 제공합니다. 송배전 케이블 시스템의 설계 · 자재공급 · 설치 · 유지 보수에 이르는 Turn-key Base 솔루션을 제공하며 고객의 다양한 요구에 대응해온 LS전선은 시장보다 앞서 초전도 케이블, 해저 케이블, 전력 IT 솔루션 사업으로 영역을 넓혀가고 있습니다.
광복합가공지선(OPGW), 광복합 XLPE 전력케이블과 같은 광복합 제품은 LS전선이 기술적 강점을 갖고 있는 기술차별화 제품으로서, 광케이블 등의 통신사업을 통해 시장을 확대해가고 있습니다.
또한 원자력발전소, 플랜트, 철도, 해양 및 선박, 풍력발전 등 각 산업별로 완벽한 맞춤 솔루션을 제공합니다. 더불어 대용량의 전기를 안전하게 전송하는 부스닥트시스템, 환경과 인간을 보호하는 저독성 난연 케이블까지... LS전선은 빛과 에너지 전송의 토털솔루션을 제공합니다.

• Extra High Voltage Cable • Overhead Transmission Line • Submarine Cable • Medium & Low Voltage Cable
• Industrial & Speciality Cable • Bus duct

Telecommunications

유비쿼터스 세상의 첨단 네트워크를 제공합니다.

21세기 통신산업은 유비쿼터스화, 방송 · 통신의 융복합화, 유 · 무선 통신의 광대역화로 진화되고 있습니다. LS전선은 이러한 IT 및 통신환경 시대를 맞아 ①NI(Network Integration)/SI(System Integration), ②ITS(Intelligent Transport Solution), ③UTS(Ubiquitous Total Solution) 영역에서 IT서비스는 물론 차별화된 통신솔루션 제공을 통해 기업, 중앙정부, 지방자치단체 및 정부 투자기관 고객에게 보다 높은 가치를 제공하고 있습니다.
하루가 다르게 진화하는 통신 환경에 한 발 앞서 광통신 솔루션, 10G 이더넷급의 통합배선시스템, 동축케이블 시스템, G-PON기반의 FTTH 솔루션, 200Mbps급 초고속 유선방송 네트워크시스템인 LS-HFC 등 차별화된 제품과 솔루션으로 전세계 고객을 만족시켜온 LS전선 – 세계 최고의 기술로 유비쿼터스 세상의 첨단 네트워크환경을 구축해 나가고 있습니다.



• Optical Cable • LAN Cable • RF Feeder System • FTTH(Fiber To The Home) • SI(System Integration) • LS HFC

Integrated Modules & Cable Systems

특수환경에 적합한 최적의 케이블 솔루션을 제공합니다.



더 빠르게, 더 작게, 더 편리하게, 더 안전하게… LS전선은 빠르게 변화하는 고객의 요구에 한발 앞서 각종 산업기기, 가전제품, 차량 및 항공기, 군수장비 등에 사용되는 케이블과 모듈을 제공합니다. 특히 고내열 · 고난연의 안전성, 탁월한 유연성과 기계적 강도의 편리성, 할로겐프리(Halogen-free)의 무해성을 동시에 실현한 다양한 제품 라인업으로 기능은 물론 친환경 특성에서도 한발 앞서갑니다. 휴대용 멀티미디어 기기의 내부배선에 사용되는 MCX 케이블, 공장 자동화를 선도하는 FA(Factory Automation) 케이블, LCD용 친환경 케이블, 자동차용 친환경 PP(Polypropylene)전선, 하이브리드 전기자동차의 전장솔루션, 세계 최초의 135℃급 친환경 열수축 튜브 등... 세상 구석구석 눈에 보이지 않는 곳까지 LS전선의 기술력이 살아 숨쉽니다.

• Industrial Cable & Module • Automotive Wire & Cable Solution • Tube Components

Industrial Materials

첨단 소재로 핵심기술을 선도합니다.

LS전선은 그 동안 축적된 구리, 알미늄, 고무관련 노하우와 기술력으로 삶의 질을 높이는 고부가 제품을 생산하고 있습니다. LS전선은 고순도의 자동차 전선용 8㎜ Copper Rod, 0.03㎜까지 가능한 초극세선용 Copper Rod 등 세계수준의 기술력과 품질로 단선율이 낮은 안정적인 Copper Rod를 제공하고 있습니다. 또한 하이브리드 자동차용 모터와 차량용 발전기에 적합한 정밀평각권선(Fine Rectangular wire), 알미늄 합금 신소재인 XTAL(eXtra Thermal Aluminum Alloy) 등 지속적인 품질차별화를 통해 브랜드파워를 키워가고 있으며, 무산소동 · 동대체재 Alloy 등 첨단 신소재 개발과 해외현지화를 통해 글로벌 플레이어로서 입지를 강화하고 있습니다.
LS전선은 축적된 컴파운딩 기술력을 기초로 산업용 고무제품과 건축 바닥재인 고무 타일을 생산하고 있습니다. 특히 국내최초로 개발한 플로킹(Flocking) 공법의 카펫타일은 탁월한 위생성과 편의성으로 수요가 크게 늘고 있습니다.



• Copper Rod • Magnet Wires • Aluminum Materials • Industrial Rubber



Global Network

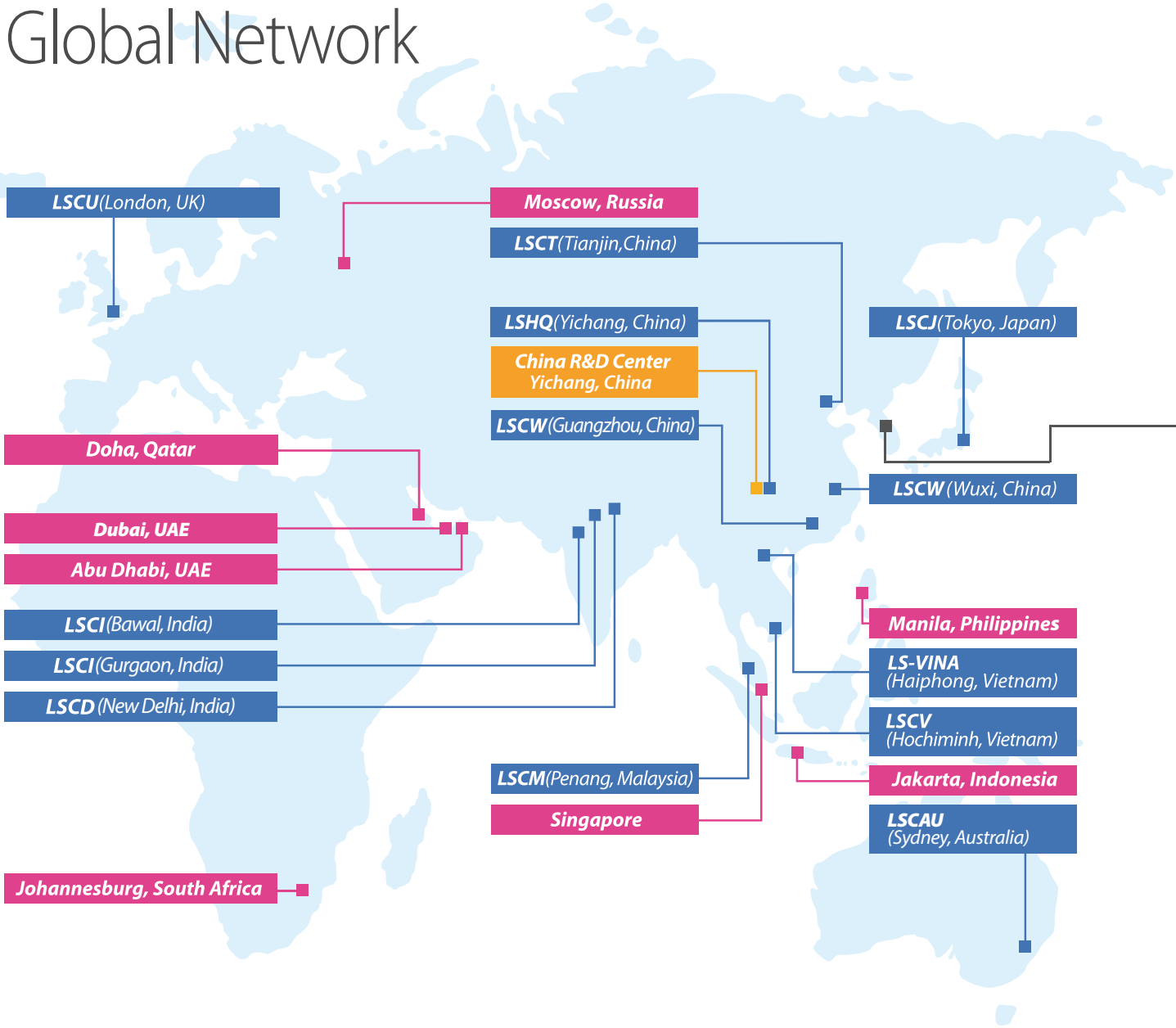

Branches

Abu Dhabi Office(U.A.E.)
Tel. +971-2-674-8780 Fax. +971-2-674-8781

Dubai Office(U.A.E.)
Tel. +971-4-344-4662 Fax. +971-2-674-8781

Singapore Office(Singapore)
Tel. +65-6342-9162~3 Fax. +65-6342-9165

Moscow Office(Russia)
Tel. +7-495-258-1805 Fax. +7-495-258-1806

Lima Office(Peru)
Tel. +51-1-434-6433

Johannesburg Office(South Africa)
Tel. +27-71-688-2028 Fax. +27-11-785-8327

Jakarta Office(Indonesia)
Tel. +62-21-797-4140 / 4013 Fax. +62-21-799-3071

Manila Office(Philippines)
Tel. +63-2-899-6169 / +63-2-962-2250 Fax. +632-962-2250

Doha Office(Qatar)
Tel. +974-4453-0333

Subsidiaries

LSCA(U.S.A.) : Marketing and Sales
Tel. +1-201-944-2005 Fax. +1-201-503-8130

LSCAU(Australia) : Marketing and Sales
Tel. +61-2-9460-0255 Fax. +61-2-9460-0355

LSCU(U.K.) : Marketing and Sales
Tel. +44-20-8899-6671 Fax. +44-20-8899-6673

LSCJ(Japan) : Marketing and Sales
Tel. +81-3-6205-7188 Fax. +81-3-6205-7187

LSCD(India) : Marketing and Sales
Tel. +91-11-4106-4242

LSHQ(China)
Tel. +86-717-667-7777
Production : EHV, LV/MV, Overhead Transmission Line, Industrial Specialty Cable & System

LSCT(China)
Tel. +86-22-2699-7618
Production : Magnet Wire

LSCW(China)
Tel. +86-510-8811-9000 Fax. +86-510-8534-5341
Production : Automotive Wire & Cable, Bus Duct, Electroncic Wire & Cable, Tube, ACF, Accessories for EHV Cable System

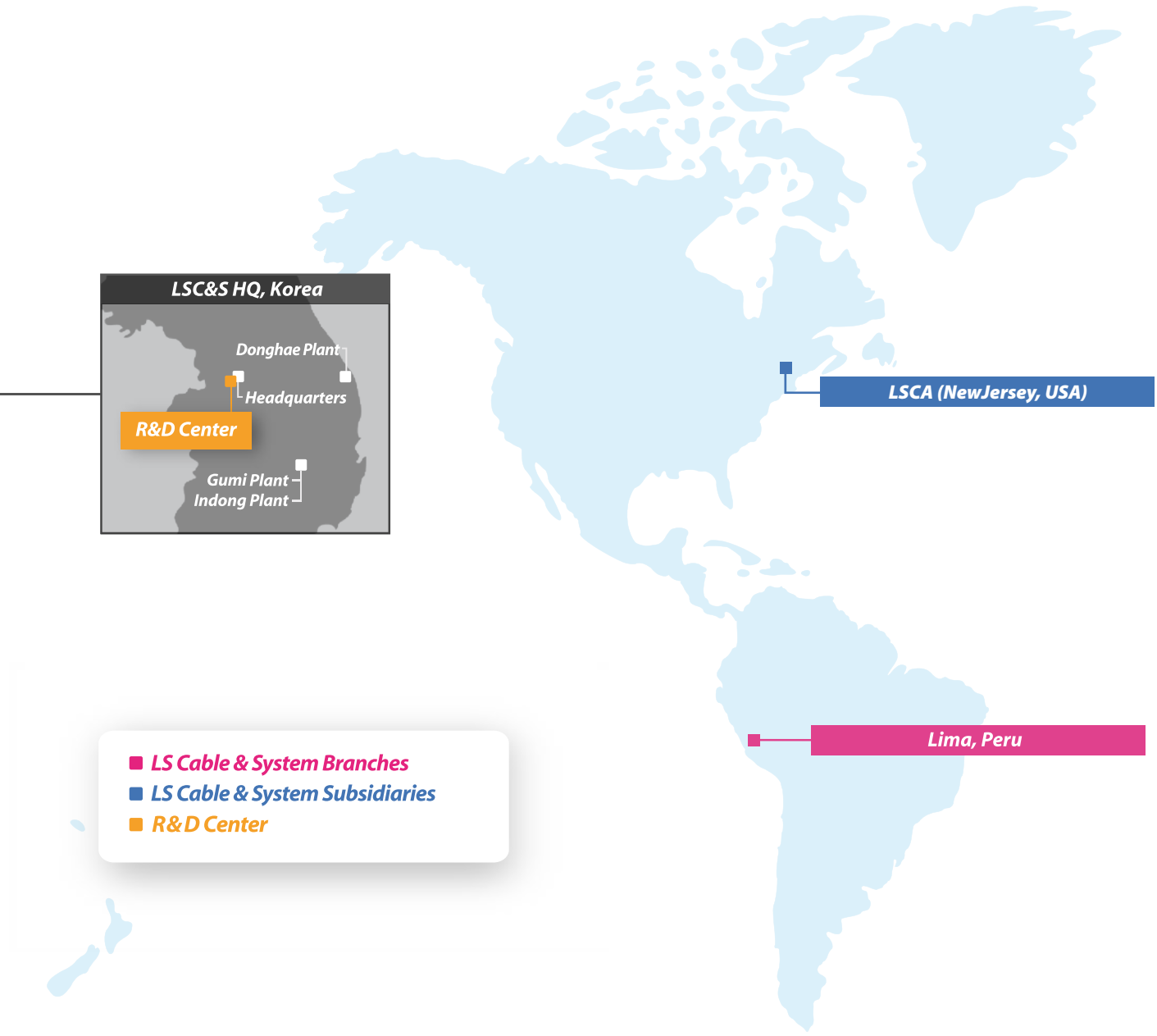

Beijing Office(북경)
Tel. +86-10-5761-3166 Fax. +86-10-5761-3160

Shenzhen Office(심천)
Tel. +86-755-8275-0470~1 Fax. +86-755-8275-0545

Guangzhou Office(광주)
Tel. +86-20-8326-6321 Fax. +86-20-8326-6270

LS-VINA(Vietnam)
Tel. +84-31-354-0141 Fax. +84-31-354-0142
Production : EHV, LV/MV, ACSR, OPGW, SCR

LSCV(Vietnam)
Tel. +84-61-356-9140 Fax. +84-61-356-9148
Production : Low Voltage Cable, UTP

LSCM(Malaysia)
Tel. +60-4-588-9609 Fax. +60-4-588-9607
Production : Magnet Wire

LSCI(India)
Gurgaon: Marketing & Sales
Tel. +91-124-428-5800~4 Fax. +91-124-428-5805

Bawal
Tel. +91-128-426-4267 Fax. +91-128-426-4364
Production : RF Feeder Cable, Network Solution, EHV, LV/MV, OPGW

China R&D Center
Tel. +86-717-667-7777 t

Korea Operations

Headquarter
Tel. +82-2-2189-9114

Gumi Plant
Tel. +82-54-469-7114
Production : Power Cable up to 500kV, OHTL, OPGW, Data Cable, RF Feeder System, Copper Rod, Magnet Wire

Indong Plant
Tel. +82-54-469-7763
Production : Industrial Cable & Module, Optical Cable, Aluminum Materials

Donghae Plant
Tel. +82-33-820-3114
Production : Submarine Cable, Industrial Specialty Cable

R&D Center
Tel. +82-31-450-8114

Simple Win™ Cable Management System
2017 LS Cable & System, Ltd. All right reserved
Jan. 2017

Greater Value Together

LS Cable & System

Simple™
www.lssimple.com

Simple Win™ Cable Management System
12F~17F, LS Tower, 127 LS-ro, Dongan-gu, Anyang-si, Gyeonggi-do, 431-848, Korea
Tel. 82-2-2189-9114

©2014 LS Cable & System Ltd. All right reserved. This product or document is protected by copyright and distributed under licenses restricting its use, copying, distribution, and decompilation. No part of this product or document may be reproduced in any form by any means without prior written authorization of LS Cable & System and its licensors, if any. Products shown on this catalog are subject to change without any prior notice.