파워 벤틸레이터
POWER VENTILATOR

제품 설명

· 다익형 임펠러 적용을 통한 단위 면적당 고풍량 성능

· 풀리를 이용한 벨트구동방식 적용으로 폭 넓은 휀 사용 영역

· 자동조심베어링과 자동급유시스템 적용을 통한 베어링 수명 연장 및 유지 · 보수비용 용이

· 현장 요구에 따라 급 · 배기용 플렌지 및 댐퍼 등 선택 가능

· NEMA(National Electrical Manufacturers Association) 규격에 따른 방폭, 전폐형의 고효율 모터 적용

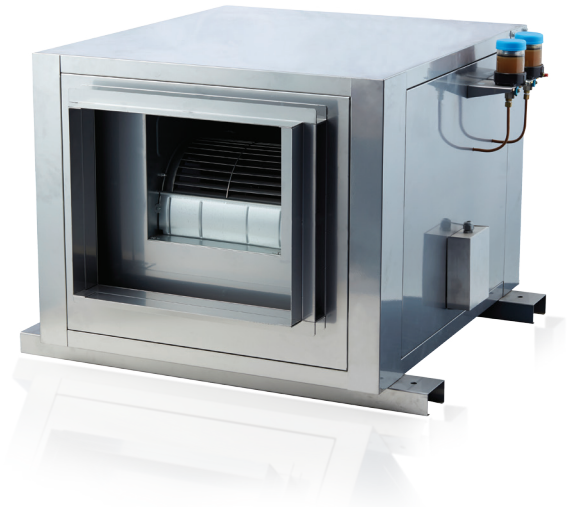

제품 제원

회전속도			정압							
RPM			10mmAq	98Pa	20mmAq	196Pa	30mmAq	294Pa	40mmAq	392Pa
900	풍량	㎥/min	47							
		ft³/min	1659							
	MOTOR	HP	1							
		kw	0.75							
1000	풍량	㎥/min	55		8					
		ft³/min	1942		282					
	MOTOR	HP	1		1					
		kw	0.75		0.75					
1100	풍량	㎥/min	63		37					
		ft³/min	2224		1306					
	MOTOR	HP	1		1					
		kw	0.75		0.75					
1200	풍량	㎥/min	72		57		7			
		ft³/min	2542		2012		247			
	MOTOR	HP	2		1		1			
		kw	1.50		0.75		0.75			
1300	풍량	㎥/min	78		68		27			
		ft³/min	2753		2400		953			
	MOTOR	HP	2		2		1			
		kw	1.50		1.50		0.75			
1400	풍량	㎥/min	86		76		56		9.5	
		ft³/min	3036		2683		1977		335	
	MOTOR	HP	3		2		2		1	
		kw	2.2		1.5		1.5		0.75	

• 파워 벤틸레이터

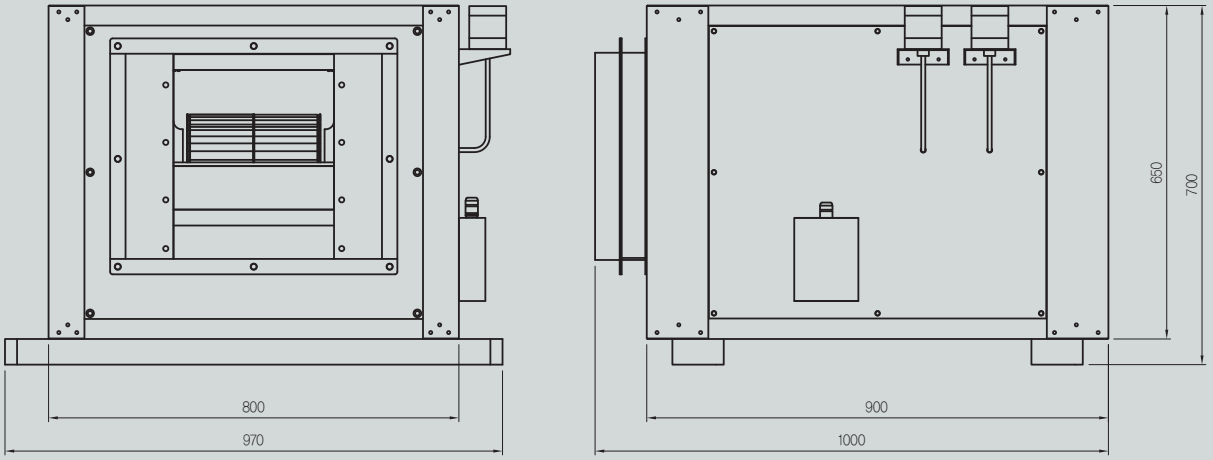
800
970
650
700
900
1000

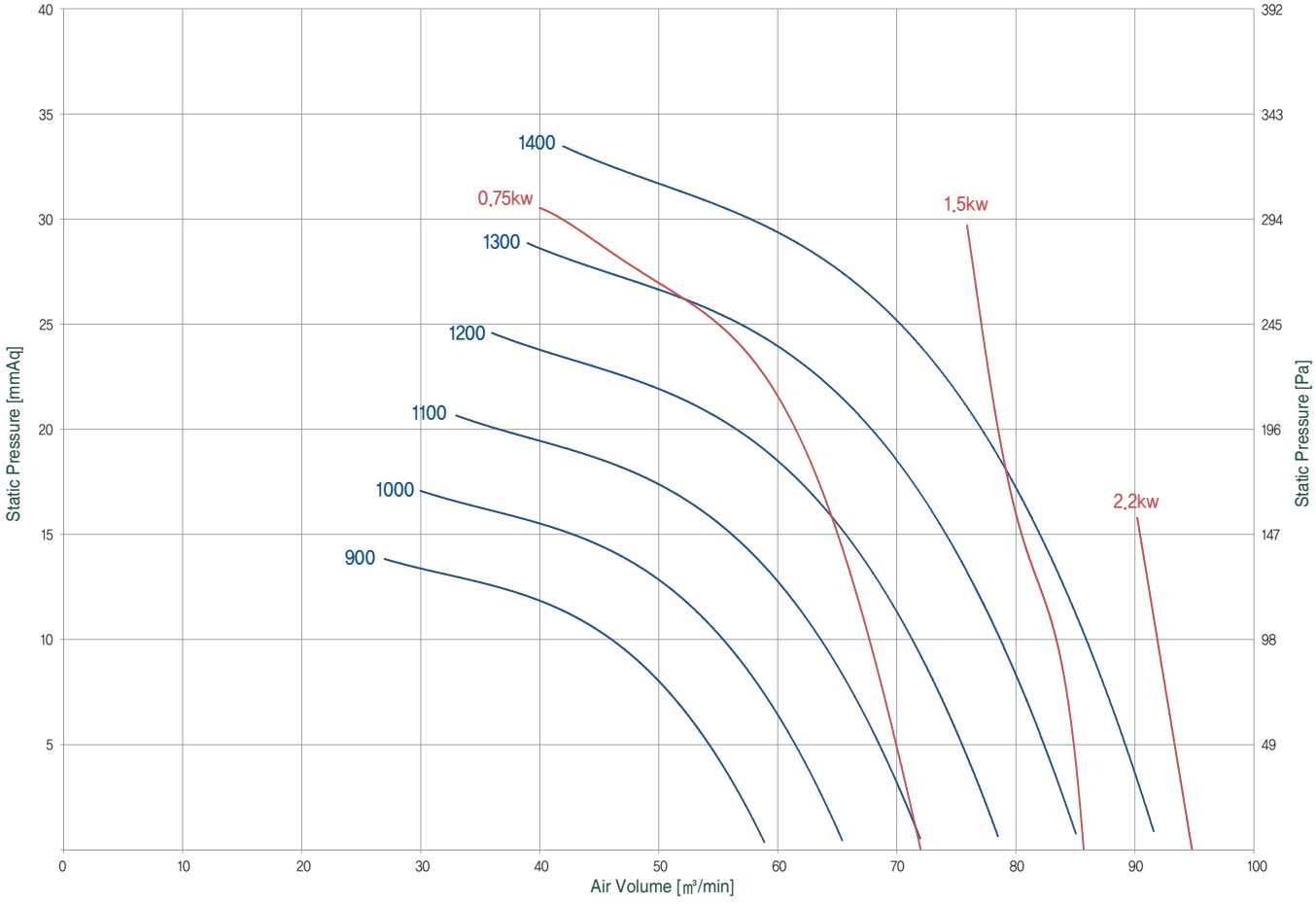
Static Pressure [mmAq]
Static Pressure [Pa]
Air Volume [㎥/min]
1400
0,75kw
1300
1200
1100
1000
900
1,5kw
2,2kw
40
35
30
25
20
15
10
5
392
343
294
245
196
147
98
49
0
10
20
30
40
50
60
70
80
90
100