DAEHAN SENSOR

Digital Liquid Indicate
with level controller

DLC – Series
Level Indicator with Relay Output

Product Name
DLC – 4P



INNOBIZ

ISO 9001 인증업체

1993 DAEHAN SENSOR CO., LTD.
All rights reserved

목 차

Table of Contents

1. 개 요 3
(Introduction)

2. 사 양 3
(Specification)

3. 도 면 4
(Dimensiosns)

4. 결선방법 5
(Wiring Connection)

5. 상태확인 7
(Display Operation)

6. A/S 전 점검사항 10
(Check Point Before A/S)

개 요 (Introduction)

DLC – Series Level Controller 는 탱크(Tank) 내에 저장되어 있는 유체를 측정하는 센서로부터 각 접점의 신호를 받아 탱크내의 수위를 포인트(L.E.D Lamp) 별로 보여주며 제어해주는 수위 제어용 콘트롤러 입니다.

L.E.D 표시 장치가 있어서 현재 탱크의 수위 상태를 쉽게 판독 할 수 있습니다.

제어 방식은 각각 개별 제어 동작합니다. 4개의 On/Off 콘트롤 제어의 사용이 가능 합니다.

컨트롤러의 전원은 AC 220V로 설정되어 있으며 전원 입력을 AC 110V로 사용을 원하실 경우 주문시 선택하여 주시기 바랍니다. 출고 후 현장에서 변경 할 수 있는 방법은 없습니다.

사 양 (Specification)

- ▶ Power Supply ····· AC110V / 220V ±10%, 50/60Hz
- ▶ Operating Temperature ····· 0℃ ~ 60℃
- ▶ Dimensions ····· 87mm (Wide) x 155mm (High) x 69mm (Deep)
- ▶ Material ····· Polycabonate & A.B.S
- ▶ Max. Switching Current Capacitor ····· 1250VA, 150W
- ▶ Max. Switching Volatge ····· 250VDC, 30VDC
- ▶ Max. Switching Current ····· 5A

도 면 (Dimensions)

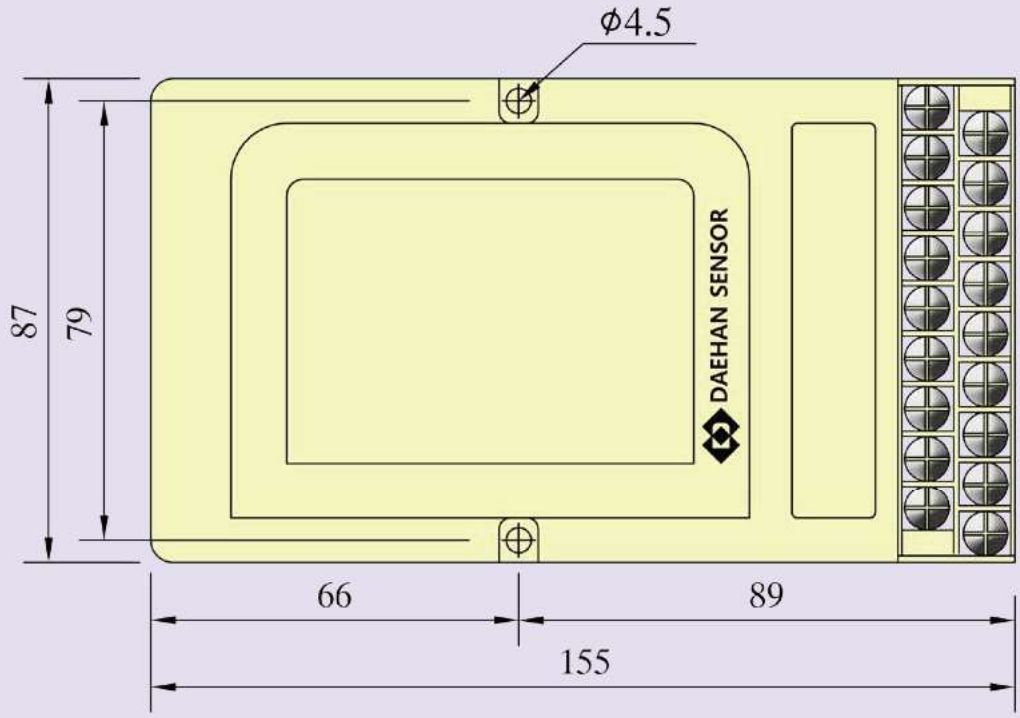

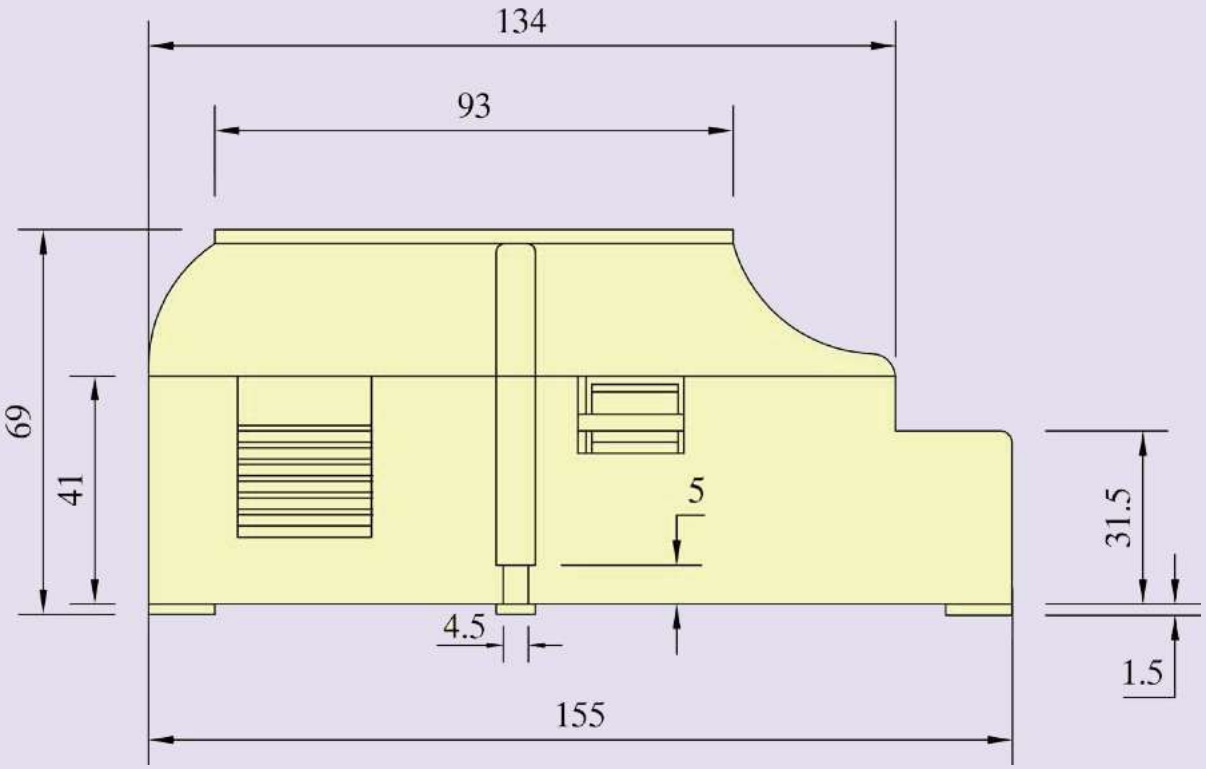

결 선 방 법 (Wiring Connection)

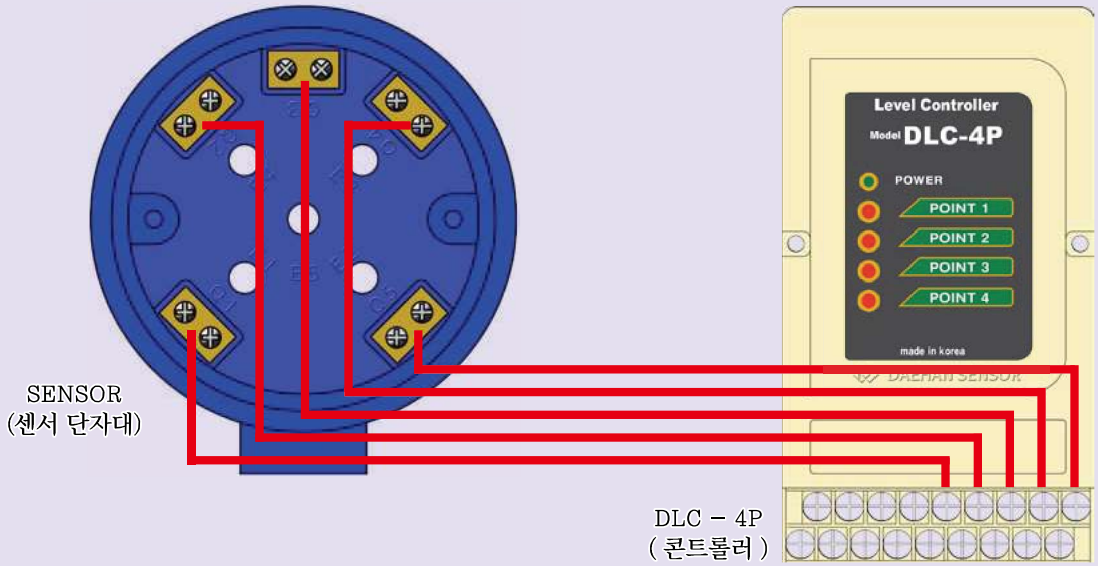

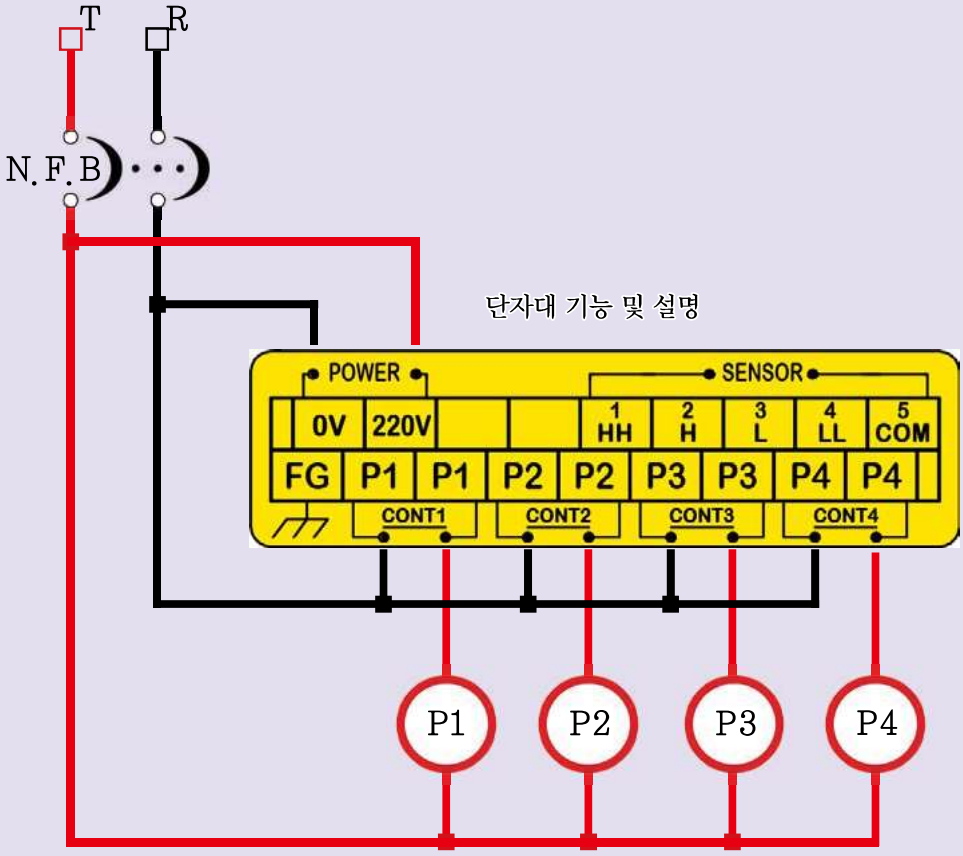

펌프 기동 연결 사용시 보조 릴레이(Auxiliary Relay) 사용하여 기동하셔야 합니다.
콘트롤러와 펌프의 다이렉트 연결시 펌프 및 콘트롤러의 파손을 가져 올 수 있습니다. 반드시 보조 릴레이를 사용 하셔야 합니다.

상 태 확 인 (Display Operation)

DLC – 4P 콘트롤러는 센서의 On/Off 신호 접점 신호를 받아 동작 합니다. 각각 개별 동작 합니다.

1. POINT "1" 제어 상태 확인 (POINT "1" Control Level Display)

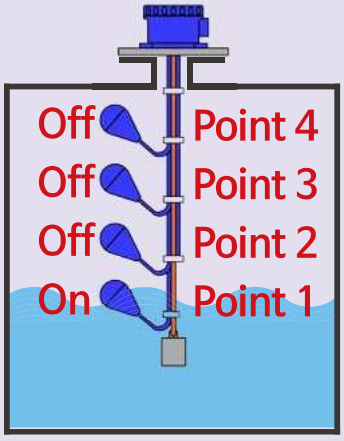

탱크 내부 수위가 높아지게 되면 수위 센서에 설정된 Point1 Start지점에서 DLC-4P의 POINT 1 램프 (Lamp)가 점등 되면서 Point1 접점신호가 연결된 밸브(Vavle), 펌프(Pump), 경보(Alarm) 등을 구동 하게 됩니다. 수위가 Point Start1 지점 이하로 내려 가게 되면 Point1 접점 신호 및 램프가 점멸하면서 연결된 밸브, 펌프, 경보 등의 구동이 정지 됩니다.



2. POINT "2" 제어 상태 확인 (POINT "2" Control Level Display)

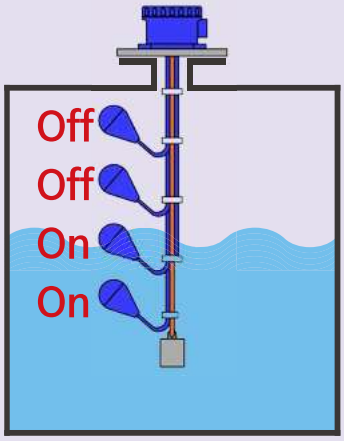

탱크 내부 수위가 높아지게 되면 수위 센서에 설정된 Point2 Start지점에서 DLC-4P의 POINT 2 램프 (Lamp)가 점등 되면서 Point2 접점신호가 연결된 밸브(Vavle), 펌프(Pump), 경보(Alarm) 등을 구동 하게 됩니다. 수위가 Point2 Start 지점 이하로 내려 가게 되면 Point2 접점 신호 및 램프가 점멸하면서 연결된 밸브, 펌프, 경보 등의 구동이 정지 됩니다.



상 태 확 인 (Display Operation)

DLC – 4P 콘트롤러는 센서의 On/Off 신호 접점 신호를 받아 동작 합니다. 각각 개별 동작 합니다.

3. POINT "3" 제어 상태 확인 (POINT "3" Control Level Display)

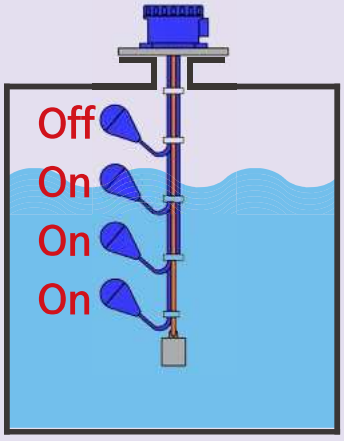

탱크 내부 수위가 높아지게 되면 수위 센서에 설정된 Point3 Start지점에서 DLC-4P의 POINT 3 램프 (Lamp)가 점등 되면서 Point3 접점신호가 연결된 밸브(Vavle), 펌프(Pump), 경보(Alarm) 등을 구동 하게 됩니다. 수위가 Point Start3 지점 이하로 내려 가게 되면 Point3 접점 신호 및 램프가 점멸하면서 연결된 밸브, 펌프, 경보 등의 구동이 정지 됩니다.



4. POINT "4" 제어 상태 확인 (POINT "4" Control Level Display)

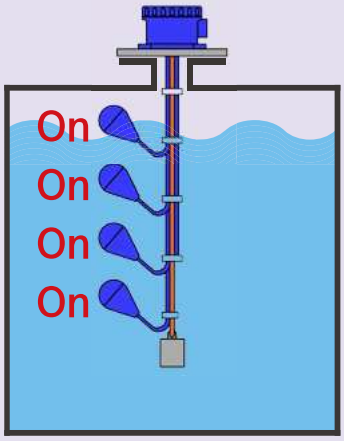

탱크 내부 수위가 높아지게 되면 수위 센서에 설정된 Point4 Start지점에서 DLC-4P의 POINT 4 램프 (Lamp)가 점등 되면서 Point4 접점신호가 연결된 밸브(Vavle), 펌프(Pump), 경보(Alarm) 등을 구동 하게 됩니다. 수위가 Point4 Start 지점 이하로 내려 가게 되면 Point4 접점 신호 및 램프가 점멸하면서 연결된 밸브, 펌프, 경보 등의 구동이 정지 됩니다.



점검 사항 및 A/S (Check & A/S)

제품의 사용중 이상이 발견시에는 아래의 연락처로 연락을 바라며 연락 전 다음과 같이 점검해 보시기 바랍니다

1. 전원(AC 110V or AC 220V)은 공급되고 있는지 확인.
 : 입력 전압값이 정상적으로 입력 되고 있는지 확인.

2. 접점 출력은 정상 인가?
 : 출력 접점값이 정상적으로 출력이 되는지 확인.

3. 결선은 올바른지?
 : 연결한 전선의 단락 및 접촉 불량 유무를 확인.

4. 센서로 부터 접점 신호는 들어 오는지 확인.

5. 주변기기의 이상은 없는가?
 : 외부 지시계 및 전류 및 전원 입·출력에 문제가 되는 요인은 없는지 확인.

* 사용 설명서의 수록된 제원 및 동작 내용은 제품의 성능 향상을 위하여 예고 없이 변경 될 수 있습니다.

본사
133-849, 서울특별시 성동구 용답중앙3길 6-1
연구소
130-020, 서울특별시 동대문구 사가정로21가길 7

Tel : 02-2213-9888(代) Fax : 02-2245-3482
e.mail : master@dh34.com Domain : www.dh34.com